Elektroschema
Schéma électrique
Schema elettrico
Electrical documentation
Elektrisch schema

Anlage
Installation
Impianto
Installation
Installatie

Auftrag Nr.
No de commande
N° ordine
Commision No.
Bestelnr

Das Installationsmaterial, sowie alle Anschlüsse und Erdungen müssen der EN 60335-1 + EN 60335-2-102 und den örtlichen Vorschriften entsprechen.
Le Matériel d' installation ainsi que les connections et les mises à la terre doivent être conforms aux EN 60335-1 + EN 60335-2-102 et prescriptions locales
Il materiale, come pure i raccordi e le messe a terra, devono corrispondere alle prescrizioni locali e alle EN 60335-1 + EN 60335-2-102
Installation material, as well as connections and grounding must the EN 60335-1 + EN 60335-2-102 and local regulations.
Het installatiemateriaal zowel als aansluitingen en aarding dienen conform te zijn aan de EN 60335-1 + EN 60335-2-102 en de lokaal geldende voorschriften

Wärmeerzeugertyp Type de producteur de chaleur Tipo di produttore di calore Heat generator type Keteltype	AEROTOP M & L
Wärmeerzeuger-Ausführung Version de producteur de chaleur Versione di produttore di calore Heat generator type Versie keteltype	Standard AEROTOP M & L 4-6-I-M-Q
Schema Artikelnummer Art. No. de schéma Art. N° schema Diagram order number Art.nr schema	3726045

Anlage / Blatt - Verzeichnis: Annexe / page - liste: Impianto / Elenco Fogli Enclosure / page - list: Bijlage/pagina - lijst	A	1-3
	ODU	1-3
	WAR	1-7
	P	1-15

a				Gez. Dess.	17.02.2022	Sp
b						
c				Gepr. Contr.	08.04.2022	Cab
d						
Zustand	Aenderung/Modific.	Datum	Name		Datum	Name

Elektrodokumentation

Bez./Des.1 Deckblatt / Page de garde / Copertina

Bez./Des.2 Cover sheet / Dekblad

= Anlage: =A

+ Ort:

Schema/Draw W02.1.0151

Blatt/Page 1

Total Bl./Pg 28

BEMERKUNGEN / REMARQUES / OSSERVAZIONE / REMARKS / OPMERKINGEN

Achtung!

Absicherung Leistung mit allpolig absschaltbarem Leitungsschutzschalter (keine 3 Einzelsicherungen)

Bei externen Verbraucherkomponenten bitte die Hersteller-Bedienungsanleitung lesen!

Bei separater Einspeisung (Steuerspannung): Warnhinweis "Achtung Fremdspannung" aussen auf dem Schaltfeld anbringen!

Attention!

Sécurisation de la puissance par disjoncteur de puissance multipolaire (pas 3 sécurités séparées)

En cas de composants consommateurs externes veuillez lire le manuel du producteur!

En cas d'alimentation séparée (tension de commande): Avertissement "Attention Tension externe" est attaché sur l'extérieur du panneau de commande!

Attenzione!

Protezione forza con interruttore automatico onnipolare (non 3 fusibili singoli)

In caso di componenti di consumo esterni si prega di leggere il manuale del produttore!

In caso di alimentazione separata (tensione di comando): Avviso "Attenzione Tensione esterna!" è attaccato l'esterno del pannello di controllo!

Attention!

Protection forces with switch automatic rifle to onnipolare (not 3 single fuses)

In case of external consumer components please read the producer manual!

In case of separate supply (control voltage): Warning "Caution External voltage" is attached on the outside of the control panel!

Aandacht!

Zekering met alle polen leidingbeveiligingsschakelaar (niet 3 enkele zekeringen)

In het geval van externe consumenten-componenten lees de handboek van de producent!

In geval van afzonderlijke voeding (stuurspanning): Waarschuwing "Opgepast Externe spanning" is bevestigd op de buitenkant van het bedieningspaneel!

A1) Einspeisung WP / Alimentation PAC / Alimentazione PAC / Power supply HP / Voeding WP

Wärmepumpe
Pompe à chaleur
Pompa di calore
Heat pump
Warmtepomp

AEROTOP M&L			
24-32	48	54-61	65-88
3x32A/C	3x63A/C	3x63A/C	3x80A/C
400 V			
3P+N+PE			
50 Hz			

ODU/2.E3

B) Einspeisung / Alimentation / Alimentazione / Power supply / Voeding

Steuerspannung
Tension de commande
Tensione di comando
Control voltage
Stuurspanning

RVS 61.843 (F)
P+N+PE
230V
50 Hz
13A/C

WAR/2.E1

C) Benötigte Kabel / Câbles nécessaires / Cavi necessari / Cables needed / Benodigde kabels

2x0,75mm²
elco Hybridkabel: 5G1,5mm² + (2x0,75mm²)
M24-32: 5x10mm²
M48: 5x16mm²
L54-88: 5x25mm²

Kabelquerschnitt muss den baulichen Bedingungen angepasst werden.
La section des câbles doit être adaptée aux conditions de construction.
La sezione dei cavi deve essere adattata alle condizioni strutturali.
Cable cross-section must be adapted to the structural conditions.
De kabeldoorsnede moet worden aangepast aan de structurele omstandigheden.

Elektrische Verbindungen/Liaisons électriques/Collegamenti elettrici
Electrical connections/Elektrische verbindingen

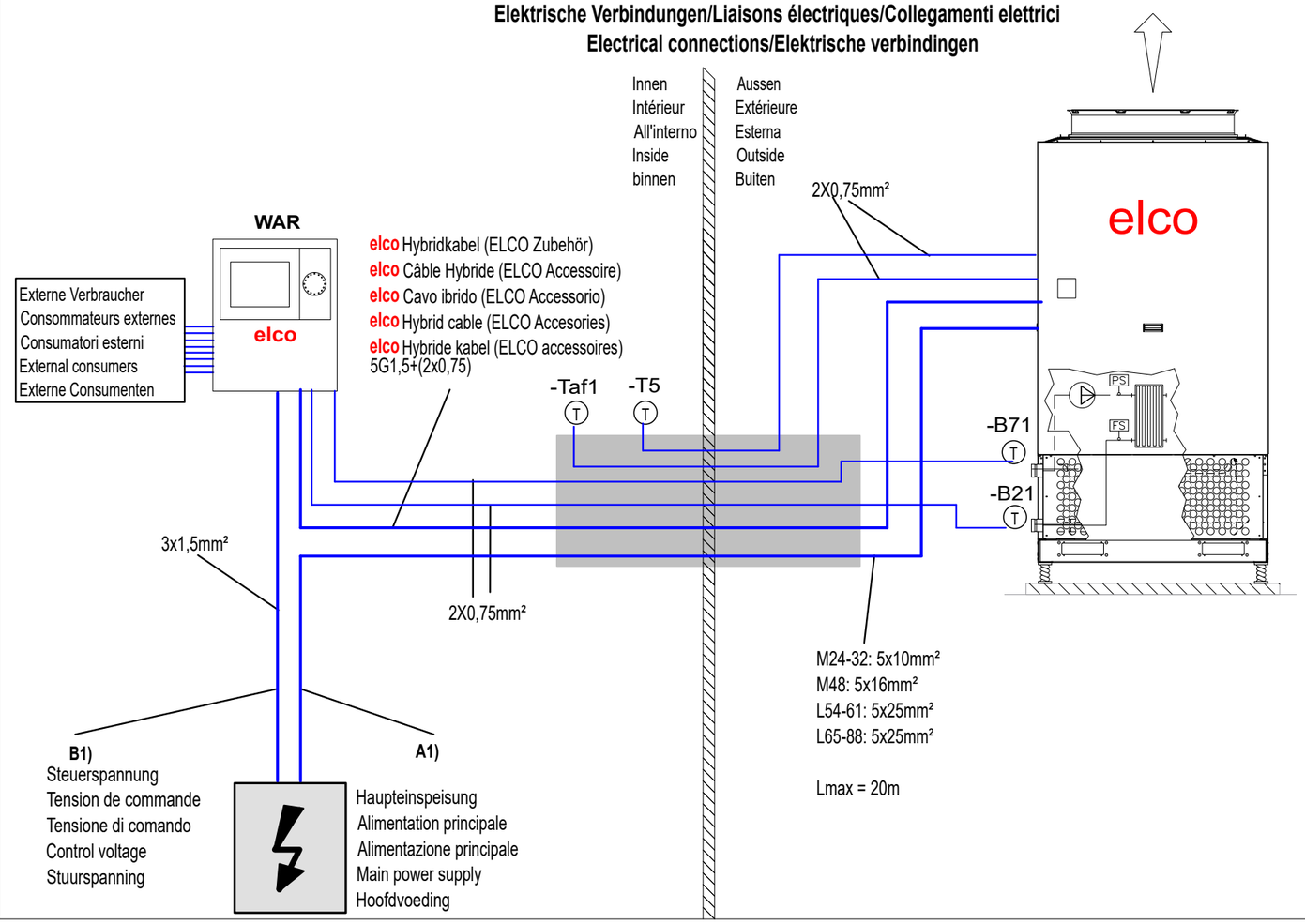

a				Gez.	17.02.2022	Sp
b				Dess.		
c				Gepr.	08.04.2022	Cab
d				Contr.		
Zustand	Aenderung/Modific.	Datum	Name		Datum	Name

elco

Type	AEROTOP M & L	= Anlage: =A	+ Ort:
Bez./Des.1	Allg. Information / Information générale	Schema/Draw W02.1.0151	Blatt/Page 2
Bez./Des.2	Informazioni gen. / Gen. info / Alg. informatie		Total Bl./Pg 28

Achtung: Funktionsschema nur für den Elektriker gültig!
Attention : Modèle de fonction seulement pour l'électricien valable!
Attenzione: Modello di funzione soltanto per l'elettricista valido!
Note: Operation diagramme only for the electrician valid!
Opm: werkingsdiagramma enkel voor geschoold elektrieker !

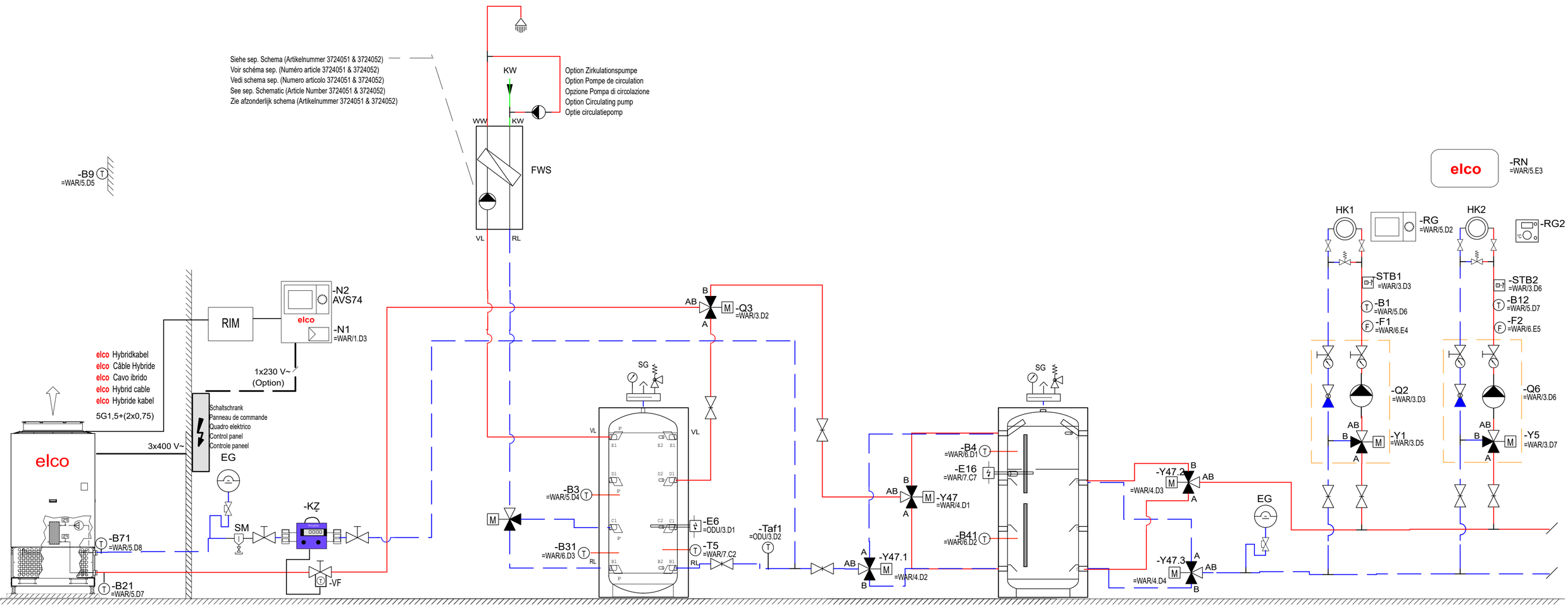

Wärmepumpe AEROTOP M&L
Pompe à chaleur AEROTOP M&L
Pompa di calore AEROTOP M&L
Heat pump AEROTOP M&L
warmtepomp AEROTOP M&L

Pufferspeicher
Ballon tampon
Accum. tampone
Buffer storage tank
Buffervat

Legende: B1 Vorlauffühler
Legende: B12 Sonde de départ
Leggenda: Sonda mandata
Legend: Flow sensor
Legende: vertrekvoeler

B41 Pufferspeicherfühler unten (Option)
Sonde de ballon tamp. en bas (Option)
Sonda temp. accum. sotto (Opzione)
Bottom storage tank sensor (Option)
Voeler buffervat onder (Optie)

B21 Vorlauffühler W.P.
Sonde de départ P.A.C
Sonda mandata T.P
Flow sensor WP
vertrek voeler WP

E16 Elektroheizeinsatz Pufferspeicher (Option)
Elément chauffant électrique du ballon tampon (Option)
Resistenza elettrica accum. tampone (Opzione)
Buffer storage tank electric heating element (Option)
Buffervat elektrisch verwarmingselement (Optie)

F1 Taupunktwächter
F2 Limiteur de point de rosée
Limitatore di punto di rugiada
Dew point monitor
Dauwpuntbewaking

N1 Wärmepumpenregler
Régulateur de pompe à chaleur
Regolatore per termopompa
Heat pump controller
Warmtepomp regelaar

Q3 Umstellventil
Vanne déviatrice
Valvola di deviazione
Reversing valve
Omschakelventiel

RN Remocon NET B (Option)
Remocon NET B (Option)
Remocon NET B (Opzione)
Remocon NET B (Option)
Remocon NET B (Optie)

STB1 Sicherheitsthermostat für Bodenheizung (Option)
STB2 Thermostat de sécurité pour chauffage par le sol (Option)
Termostato di sicurezza per pannelli radianti (Opzione)
Safety limit thermostat of floor heating (Option)
Veiligheidsaquastaat voor vloerverwarming (Optie)

VF Eintauch-Vorlauffühler (Option)
Sonde de départ à immersion (Option)
Sonda di mandata a immersione (Opzione)
Immersion flow sensor (Option)
Immersie aanvoertemperatuursensor (Optie)

B9 Aussenfühler
Sonde extérieure
Sonda esterna
Outside sensor
Buitenvoeler

B3 Brauchwasserfühler oben
Sonde de temp. ECS en haut
Sonda termica accum. ACS alto
hot water sensor top
boilervoeler boven

B71 Rücklauffühler WP
Sonde de retour WP
Sonda ritorno T.P.
Return sensor WP
Retourvoeler WP

E6 Elektroheizeinsatz BW (Option)
élément chauffant électrique ECS (Option)
Resistenza elettrica carica ACS (Opzione)
Domestic hot water electric heating element (Option)
Elektrische weerstand boiler (Optie)

HK1 Heizkreis
HK2 Circuit de chauffage
Circuito riscaldamento
Heating circuit
Verwarmingskring

N2 Bedieneinheit
Unité de contrôle
Unità di controllo
Operator interface
Bedieneenheid

RG1 Raumgerät (Option)
RG2 Appareil d'ambiance (Option)
Comando a distanza (Opzione)
Room unit (Option)
Ruimte unit (Optie)

SG Sicherheitsgruppe
Groupe de sécurité
Gruppo di sicurezza
Safety group
Beveiligingsgroep

Taf1 Brauchwasser Rücklauffühler AEROTOP
Eau chaude Sonde de retour AEROTOP
Aqua sanitaria Sonda ritorno AEROTOP
Domestic hot water Return sensor AEROTOP
sanitair warm water Retourvoeler AEROTOP

Y1 Mischerantrieb
Y5 Entralnement de mélange
Comando valvola miscelazione
Mixing valve
3-weg mengkraan

B4 Pufferspeicherfühler oben
Sonde de ballon tamp. en haut
Sonda temp. accum. alto
buffer storage sensor top
Voeler buffervat boven

B31 Brauchwasserfühler unten (Option)
Sonde de temp. ECS en bas (Option)
Sonda termica accum. ACS sotto (Opzione)
hot water sensor bottom (Option)
boilervoeler onder (Optie)

EG Expansionsgefäss
Vase d'expansion
Vaso d'espansione
Expansion tank
Expansievat

FWS Frischwasserstation
Préparateur d'eau instantané
Modulo per acqua calda sanitaria
fresh water station
FRIWA station

KZ Klimazähler (Rücklauffühler eingebaut) (Option)
Compteur de chaleur / refroidissement (Sonde de retour incorporé) (Option)
Contatore di calore / raffreddamento (Sonda ritorno inserito) (Opzione)
Heat / cooling meter (Return sensor integrated) (Option)
warmtemeter/koude teller (Retourvoeler ingebouwd) (Optie)

Q2 Heizkreispumpe
Q6 Pompe de circuit de chauffage
Pompa di circuito di riscald.
Heating zone pump
CV pomp

RIM Remote Interface Modul
Remote Interface Modul
Remote Interface Modul
Remote Interface Modul
Remote Interface Modul

SM Schlammabscheider
Séparateur de boue
Filtro di saletè
Skimmer
Vuilafscheider

T5 Brauchwasserfühler AEROTOP
Sonde de chauffe eau AEROTOP
Sonda scalda-bagno AEROTOP
Domestic hot water sensor AEROTOP
boilervoeler AEROTOP

Y47 Pufferumkehrventil Y47
Vanne invers ball stock Y47
Buffer valv invers Y47
Buffer reversing valve Y47
Opslagtank omkeervent Y47

a				Gez. Desz.	17.02.2022	Sp
b						
c				Gepr. Contr.	08.04.2022	Cab
d						
Zustand	Aenderung/Modific.	Datum	Name		Datum	Name

elco

Typ: AEROTOP M & L
Bez./Des.1: Hydraul./Hydrauliq./Idraulica/Hydraul./Hydraulica
Bez./Des.2: Standard 4-6-I-M-Q

= Anlage: =A
+ Ort:
Schema/Draw: W02.1.0151
Blatt/Page: 3
Total Bl./Pg: 28

+AEROTOP M & L

Ausseneinheit / Unité extérieure / Unità esterna / Outdoor unit / Buitenunit (ODU)

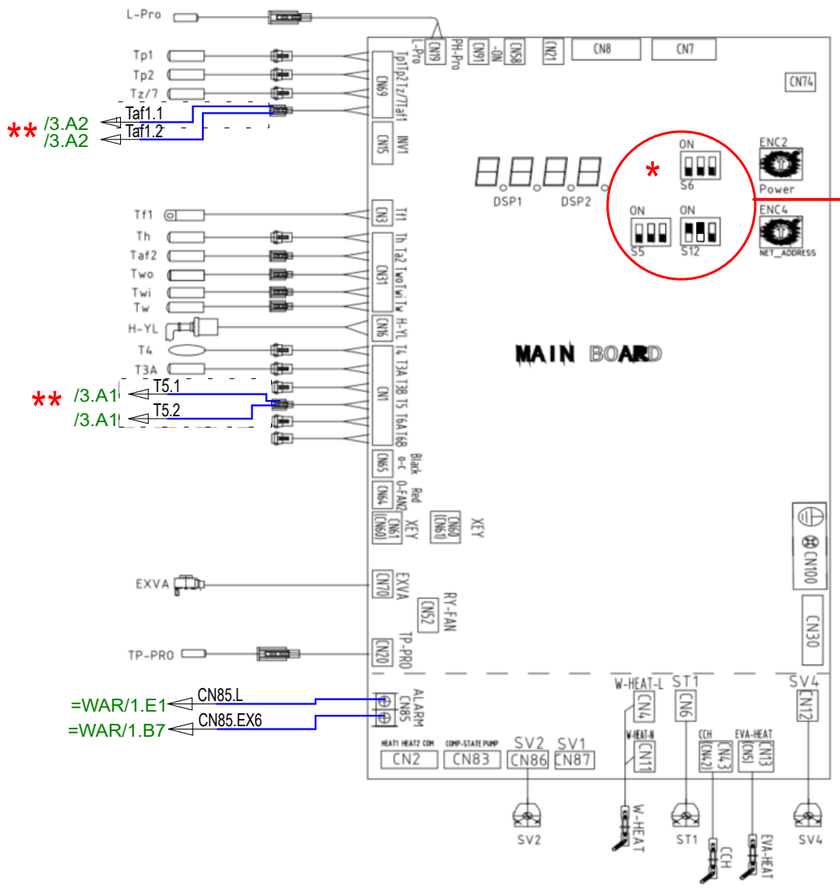

Einstellen bevor BUS-Leitung angeschlossen.
Régler avant que la ligne de BUS ne soit connectée.
Impostare prima che la linea BUS sia collegata.
Set before BUS line connected.
Ingesteld voordat BUS-lijn is aangesloten.

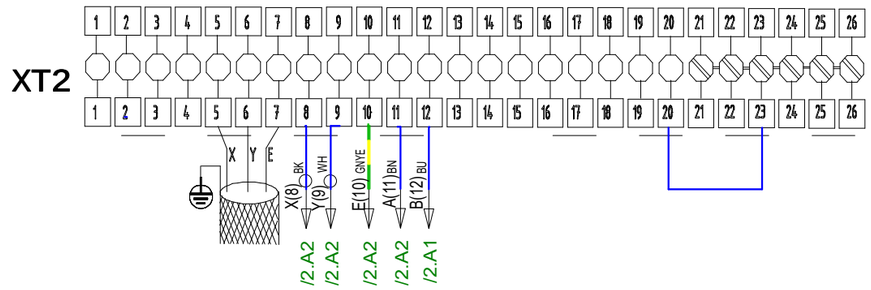

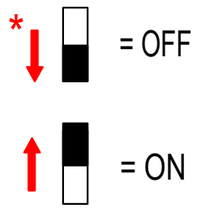

** Fühler im Lieferumfang
Sonde dans le objet de livraison
Sonda nel fornitura
sensor in the scope of delivery
Voeler in de leveringsomvang

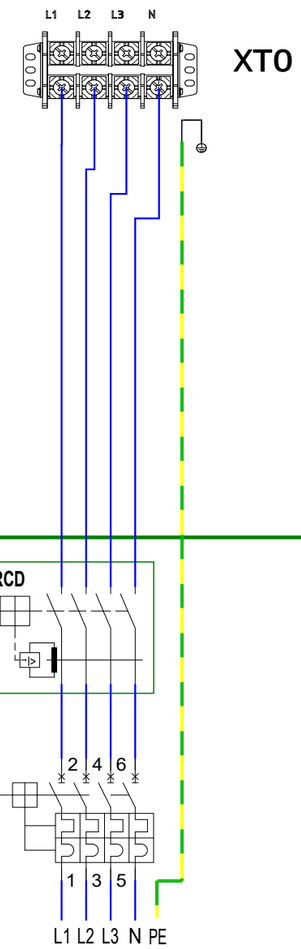

a				Gez. Dess.	17.02.2022	Sp	elco	Type	AEROTOP M & L	= Anlage: =ODU	+ Ort:	Blatt/Page 1
b												
c				Gepr. Contr.	08.04.2022	Cab		Bez./Des.1	Stromlaufplan/Schéma de circuits/Schema circuitale	Schema/Draw W02.1.0151		Total Bl./Pg 28
d												
Zustand	Aenderung/Modific.	Datum	Name		Datum	Name		Bez./Des.2	Circuit diagram / Elektrisch schema			

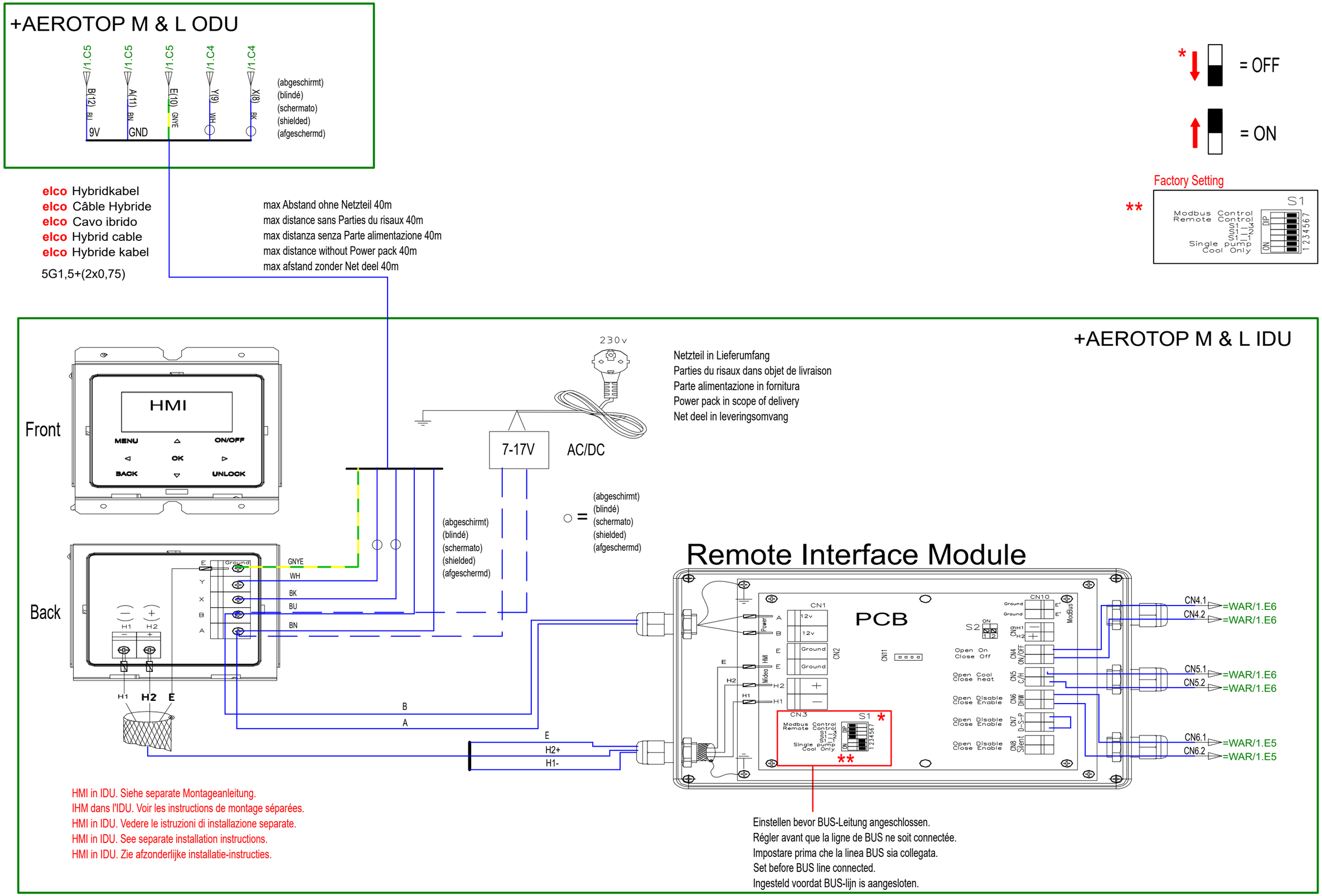

a				Gez.	17.02.2022	Sp	elco	Type	AEROTOP M & L	= Anlage: =ODU	+ Ort:	Blatt/Page 2
b				Dess.								
c				Gepr.	08.04.2022	Cab		Bez./Des.1	Stromlaufplan/Schéma de circuits/Schema circuitale	Schema/Draw W02.1.0151		Total Bl./Pg 28
d				Contr.				Bez./Des.2	Circuit diagram / Elektrisch schema			
Zustand	Aenderung/Modific.	Datum	Name		Datum	Name						

+AEROTOP M & L

AEROTOP M & L ODU

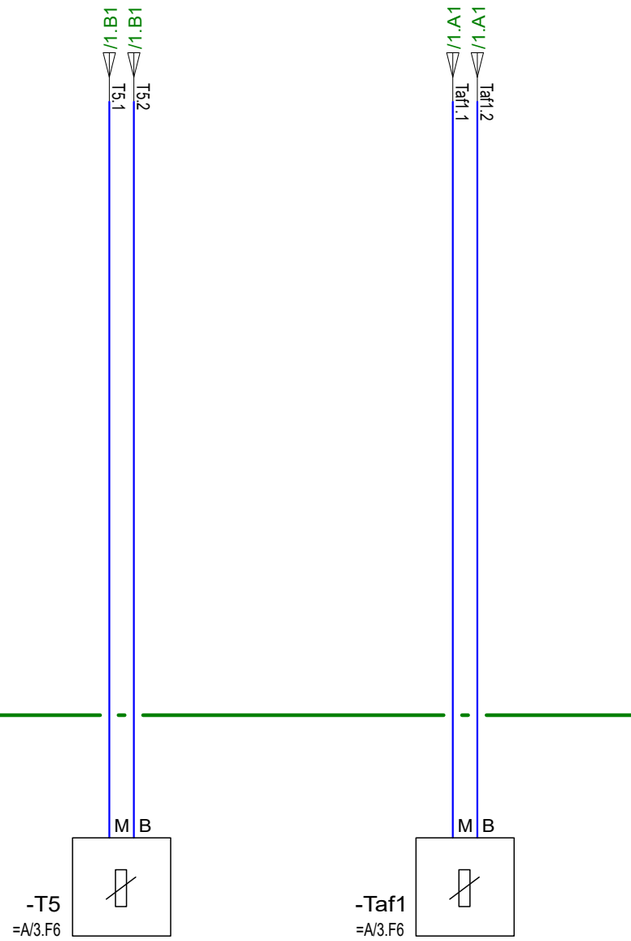

Brauchwasserfühler
Sonde de chauffe eau
Sonda scalda-bagno
Domestic hot water sensor
boilervoeler

Brauchwasser Rücklauffühler
Eau chaude Sonde de retour
Aqua sanitaria Sonda ritorno
Domestic hot water Return sensor
sanitair warm water Retourvoeler

a				Gez. Dess.	17.02.2022	Sp
b						
c				Gepr. Contr.	08.04.2022	Cab
d						
Zustand	Aenderung/Modific.	Datum	Name		Datum	Name

elco

Type	AEROTOP M & L	= Anlage: =ODU	+ Ort:
Bez./Des.1	Stromlaufplan/Schéma de circuits/Schema circuitale	Schema/Draw	W02.1.0151
Bez./Des.2	Circuit diagram / Elektrisch schema		

Blatt/Page 3
Total Bl./Pg 28

+AEROTOP M & L **Wandaufbauregler/Contrôle mural/Controllo a parete/Wall mounted controller/Wandbediening (WAR)**

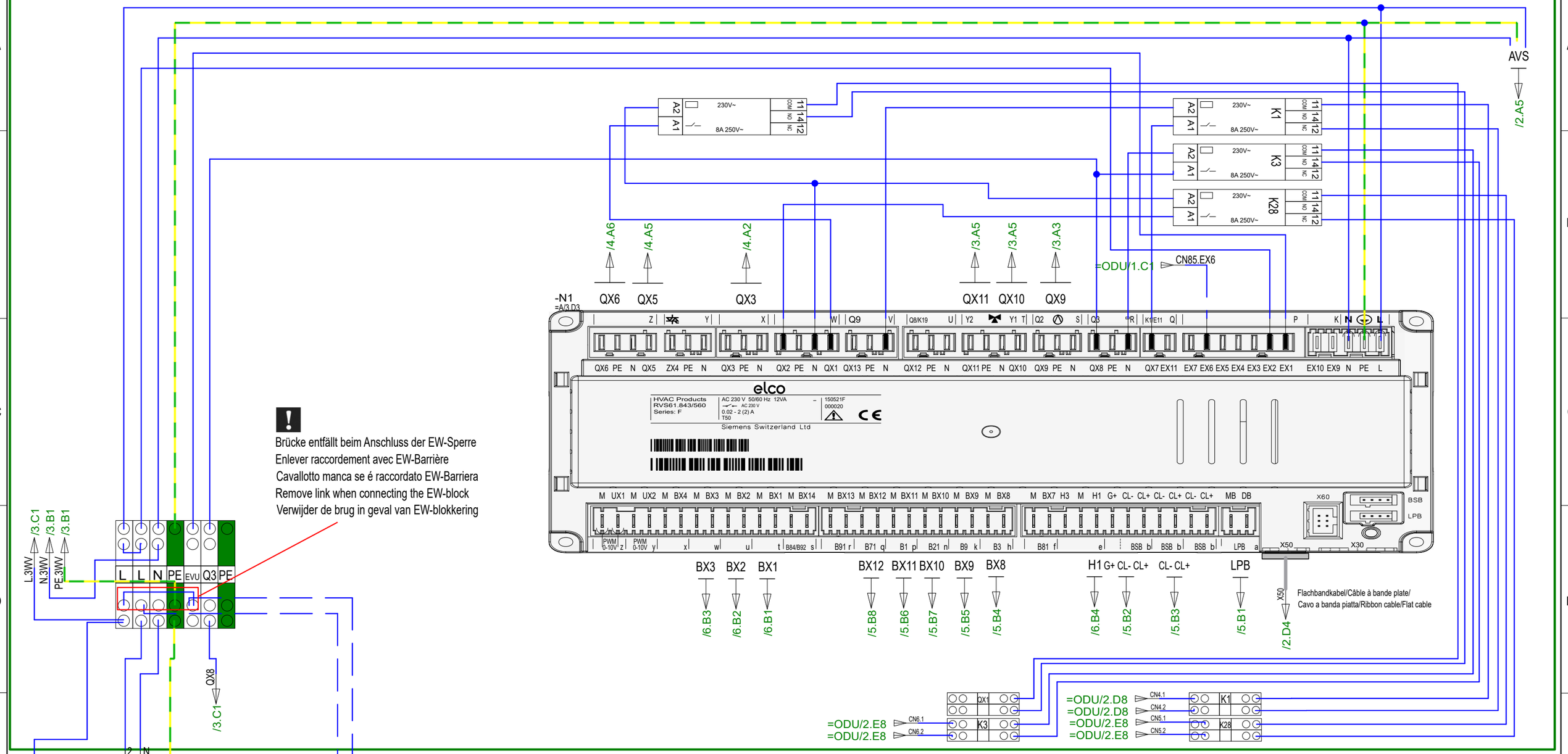

Brücke entfällt beim Anschluss der EW-Sperre
Enlever raccordement avec EW-Barrière
Cavallotto manca se é raccordato EW-Barriera
Remove link when connecting the EW-block
Verwijder de brug in geval van EW-blokkering

Einspeisung;(Steuerspannung)
Alimentation;(Tension de commande)
Alimentazione;(Tensione di comando)
Power supply;(Control voltage)
Voeding;(Stuurspanning)
1x230V+N+PE/50Hz

EW-Sperre
EW-Barrière
EW-Barriera
EW-block
EW-blokkering

a				Gez.	17.02.2022	Sp	elco	Type	AEROTOP M & L	= Anlage: =WAR	+ Ort:	Blatt/Page 1
b				Dess.								
c				Gepr.	08.04.2022	Cab		Bez./Des.1	Stromlaufplan/Schéma de circuits/Schema circuitale	Schema/Draw W02.1.0151		Total Bl./Pg 28
d				Contr.								
Zustand	Aenderung/Modific.	Datum	Name		Datum	Name		Bez./Des.2	Circuit diagram / Elektrisch schema			

+AEROTOP M & L

Wandaufbauregler/Contrôle mural/Controllo a parete/Wall mounted controller/Wandbediening

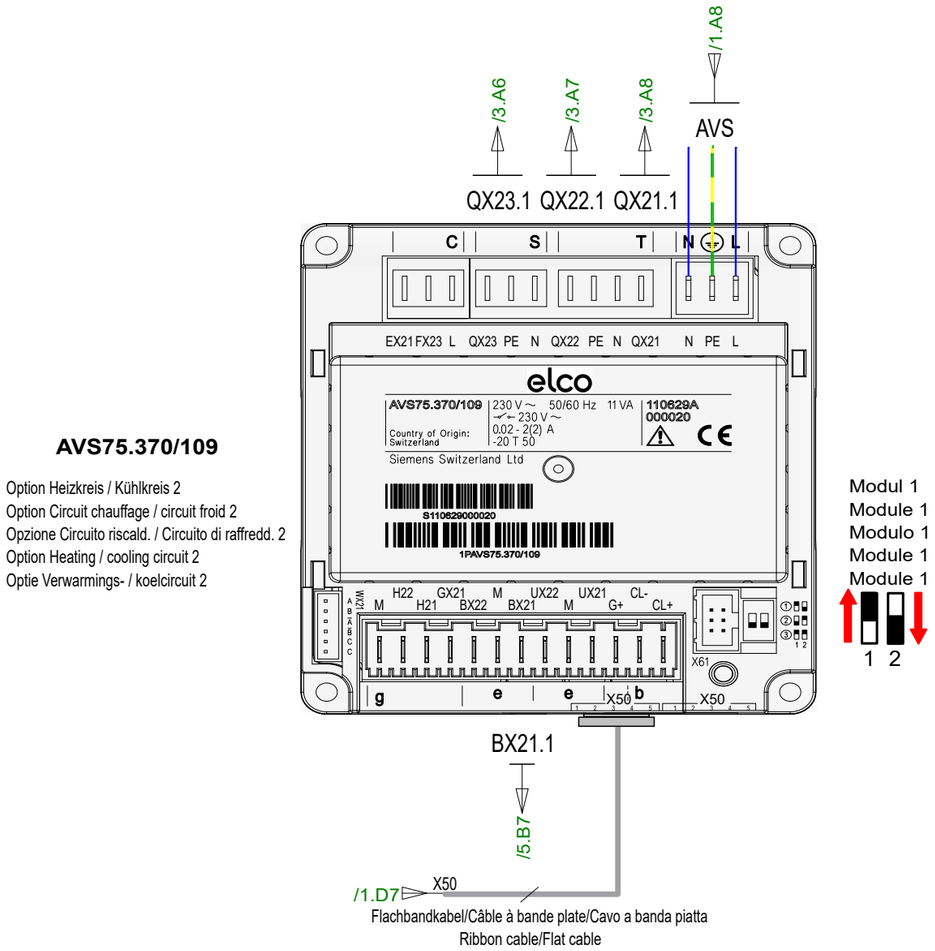

AVS75.370/109

Option Heizkreis / Kühlkreis 2
Option Circuit chauffage / circuit froid 2
Opzione Circuito riscald. / Circuito di raffredd. 2
Option Heating / cooling circuit 2
Optie Verwarmings- / koelcircuit 2

a				Gez. Dess.	17.02.2022	Sp	elco	Type	AEROTOP M & L	= Anlage: =WAR	+ Ort:	Blatt/Page 2
b												
c				Gepr. Contr.	08.04.2022	Cab		Bez./Des.1	Stromlaufplan/Schéma de circuits/Schema circuitale	Schema/Draw W02.1.0151		Total Bl./Pg 28
d												
Zustand	Aenderung/Modific.	Datum	Name		Datum	Name		Bez./Des.2	Circuit diagram / Elektrisch schema			

+AEROTOP M & L

RVS 61.843 (F)

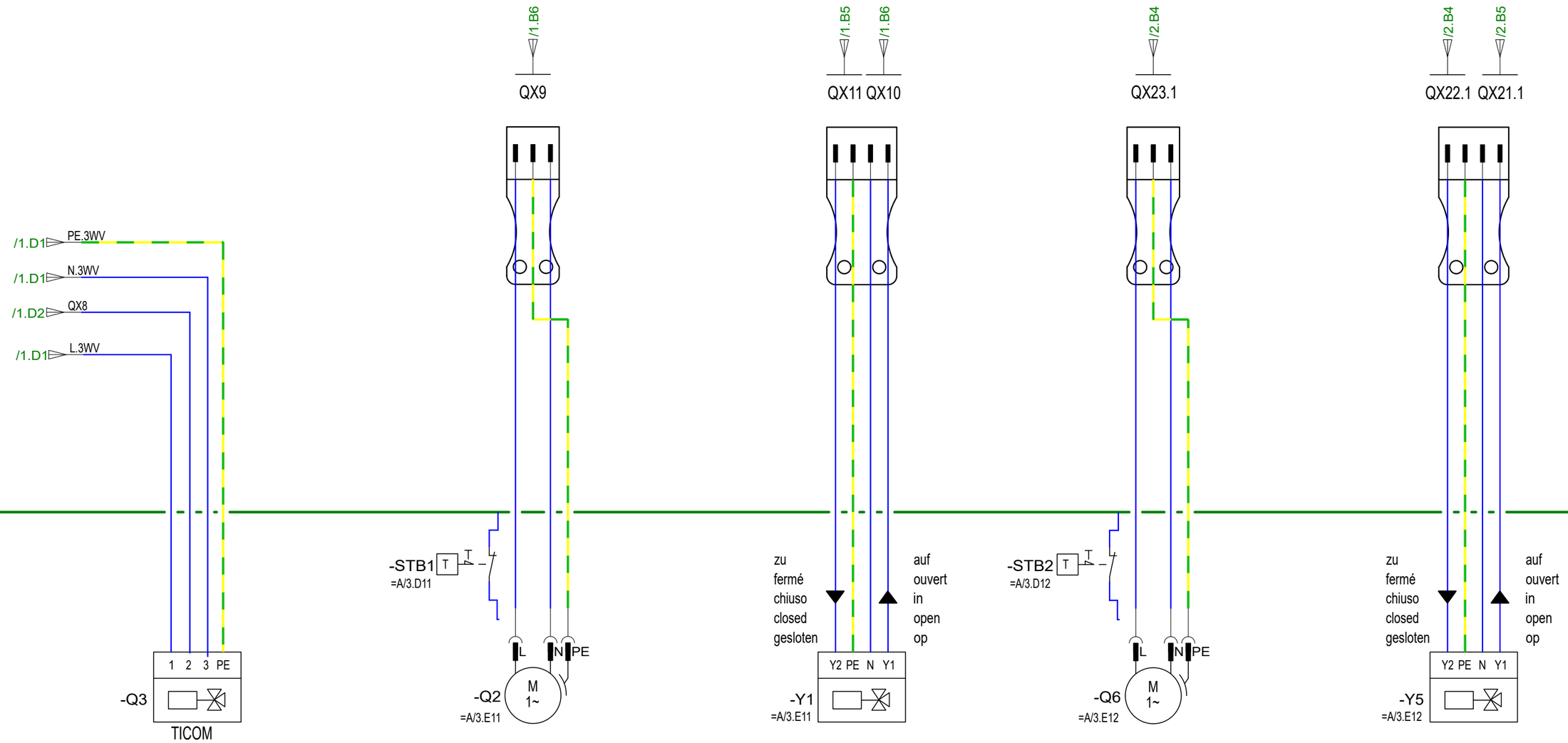

Umstellventil
Vanne déviatrice
Valvola di deviazione
Reversing valve
Omschakelventiel

Heizkreispumpe
Pompe de circuit de chauffage
Pompa di circuito di riscald.
Heating zone pump
CV pomp
(max. 2A)

Mischerantrieb
Entraînement de mélange
Comando valvola miscelazione
Mixing valve
3-weg mengkraan
(max. 2A)

Heizkreispumpe
Pompe de circuit de chauffage
Pompa di circuito di riscald.
Heating zone pump
CV pomp
(max. 2A)

Mischerantrieb
Entraînement de mélange
Comando valvola miscelazione
Mixing valve
3-weg mengkraan
(max. 2A)

Wirksinnumkehrschalter: Werksauslieferung in Stellung A. In Stellung B bringen!
Inverseur efficace: Réglé en usine sur la position A. Placer en position B!
Interruttore di inversione efficace: Franco fabbrica in posizione A. Lavori nella posizione B!
Effective reversing switch: Factory set to position A. Put in position B!
Effectieve omkeerschakelaar: Af fabriek ingesteld op positie A. Zet in positie B!

STB
Sicherheitsthermostat für Bodenheizung (Option)
Thermostat de sécurité pour chauffage par le sol (Option)
Termostato di sicurezza per pannelli radianti (Opzione)
Safety limit thermostat of floor heating (Option)
Veiligheidsaquastaat voor vloerverwarming (Optie)

a				Gez.	17.02.2022	Sp	elco	Type	AEROTOP M & L	= Anlage: =WAR	+ Ort:	Blatt/Page 3
b				Dess.								
c				Gepr.	08.04.2022	Cab		Bez./Des.1	Stromlaufplan/Schéma de circuits/Schema circuitale			
d				Contr.								
Zustand	Aenderung/Modific.	Datum	Name		Datum	Name		Bez./Des.2	Circuit diagram / Elektrisch schema	Schema/Draw W02.1.0151		Total Bl./Pg 28

+AEROTOP M & L

RVS 61.843 (F)

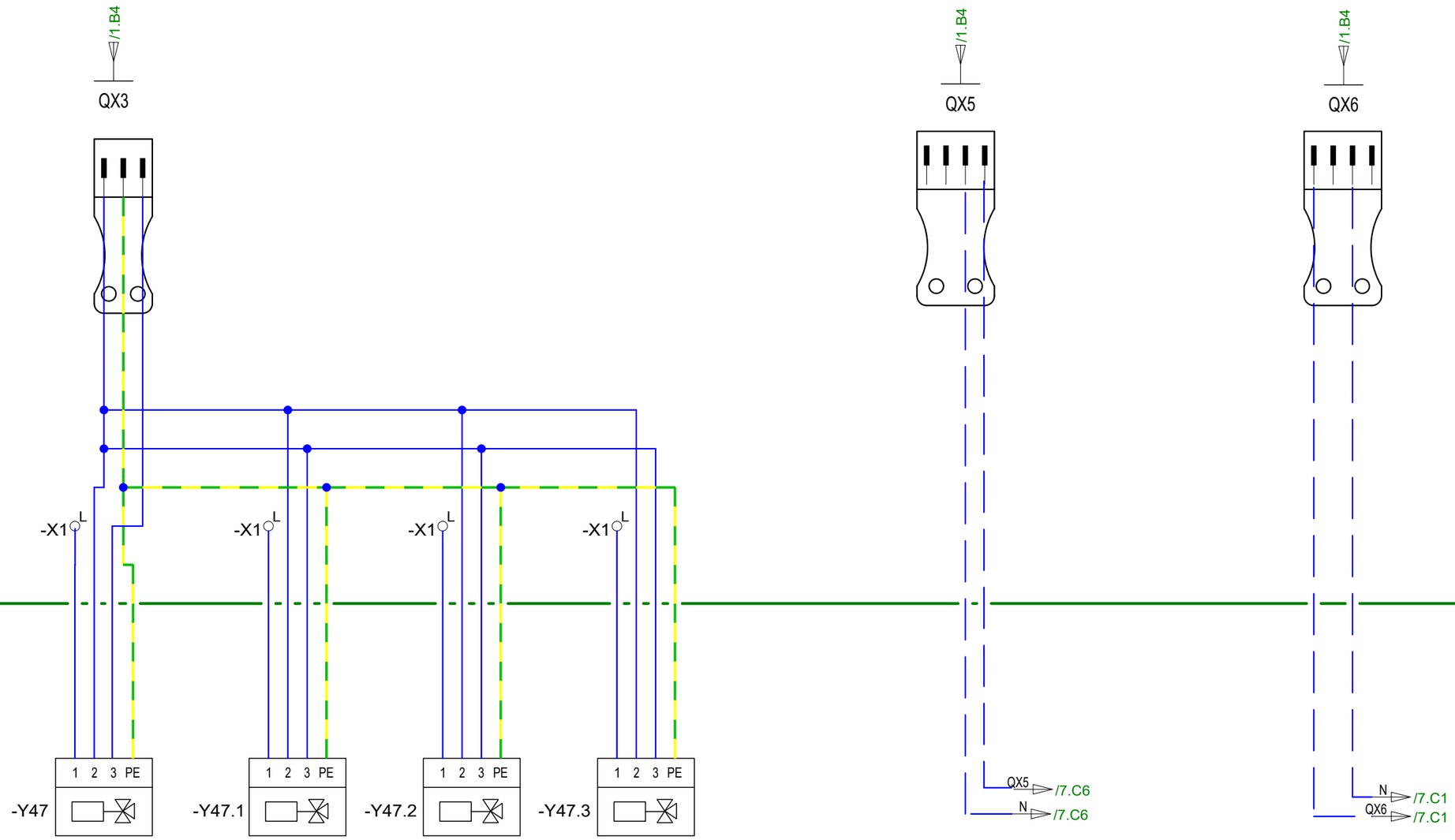

Pufferumkehrventil Y47
Vanne invers ball stock Y47
Buffer valv invers Y47
Buffer reversing valve Y47
Opslagtank omkeervent Y47

Pufferumkehrventil Y47
Vanne invers ball stock Y47
Buffer valv invers Y47
Buffer reversing valve Y47
Opslagtank omkeervent Y47

Pufferumkehrventil Y47
Vanne invers ball stock Y47
Buffer valv invers Y47
Buffer reversing valve Y47
Opslagtank omkeervent Y47

Pufferumkehrventil Y47
Vanne invers ball stock Y47
Buffer valv invers Y47
Buffer reversing valve Y47
Opslagtank omkeervent Y47

Elektroheizeinsatz Pufferspeicher
Elément chauffant électrique du ballon tampon
Resistenza elettrica accum. tampone
Buffer storage tank electric heating element
Buffervat elektrisch verwarmingselement

(Option)

Elektroheizeinsatz BW
élément chauffant électrique ECS
Resistenza elettrica carica ACS
Domestic hot water electric heating element
Elektrische weerstand boiler

(Option)

a				Gez.	17.02.2022	Sp
b				Dess.		
c				Gepr.	08.04.2022	Cab
d				Contr.		
Zustand	Aenderung/Modific.	Datum	Name		Datum	Name

elco

Type	AEROTOP M & L	= Anlage: =WAR	+ Ort:
Bez./Des.1	Stromlaufplan/Schéma de circuits/Schema circuitale	Schema/Draw	W02.1.0151
Bez./Des.2	Circuit diagram / Elektrisch schema		

Blatt/Page 4

Total Bl./Pg 28

+AEROTOP M & L

RVS 61.843 (F)

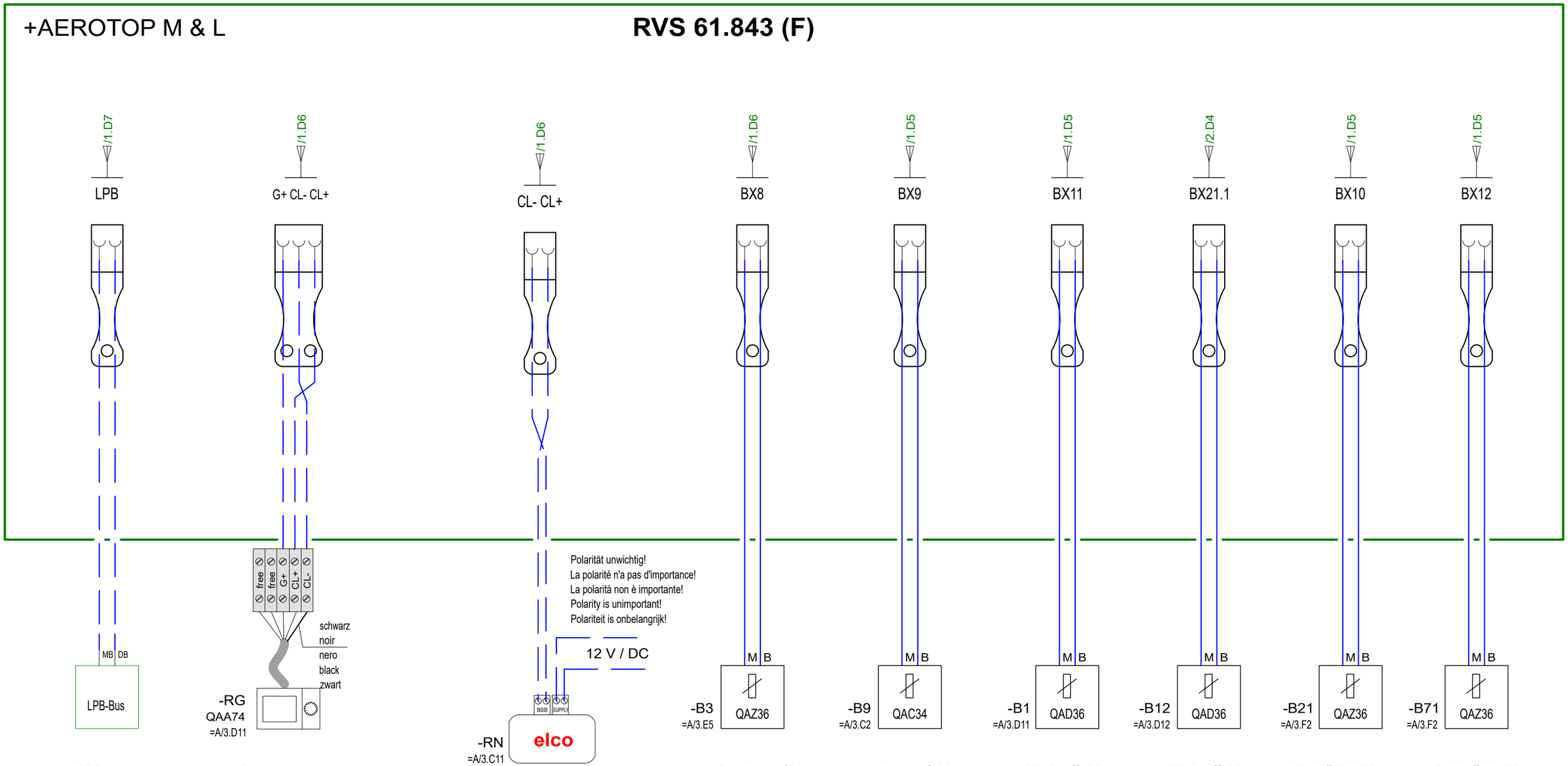

LPB-Bus	Raumgerät	Remocon NET B	Brauchwasserfühler	Aussenfühler	Vorlauffühler	Vorlauffühler	Vorlauffühler W.P.	Rücklauffühler WP
	Appareil d`ambiance	Remocon NET B	Sonde de temp. ECS	Sonde extérieure	Sonde de départ	Sonde de départ	Sonde de départ P.A.C	Sonde de retour WP
	Comando a distanza	Remocon NET B	Sonda termica accum. ACS	Sonda esterna	Sonda mandata	Sonda mandata	Sonda mandata T.P	Sonda ritorno T.P.
	Room unit	Remocon NET B	Hot water sensor	Outside sensor	Flow sensor	Flow sensor	Flow sensor WP	Return sensor WP
	Ruimte unit	Remocon NET B	boilervoeler	Buitenvoeler	vertrekvoeler	vertrekvoeler	vertrek voeler WP	Retourvoeler WP
	(Option)	**(Option)**						

! Siehe Montageanleitung!
Voir les instructions de montage!
Vedi istruzioni di montaggio!
See assembly instructions!
Zie montage-instructies!

a				Gez.	17.02.2022	Sp
b				Dess.		
c				Gepr.	08.04.2022	Cab
d				Contr.		
Zustand	Aenderung/Modific.	Datum	Name		Datum	Name

elco

Type	AEROTOP M & L	= Anlage: =WAR	+ Ort:
Bez./Des.1	Stromlaufplan/Schéma de circuits/Schema circuitale	Schema/Draw	W02.1.0151
Bez./Des.2	Circuit diagram / Elektrisch schema		

Blatt/Page 5
Total Bl./Pg 28

+AEROTOP M & L

RVS 61.843 (F)

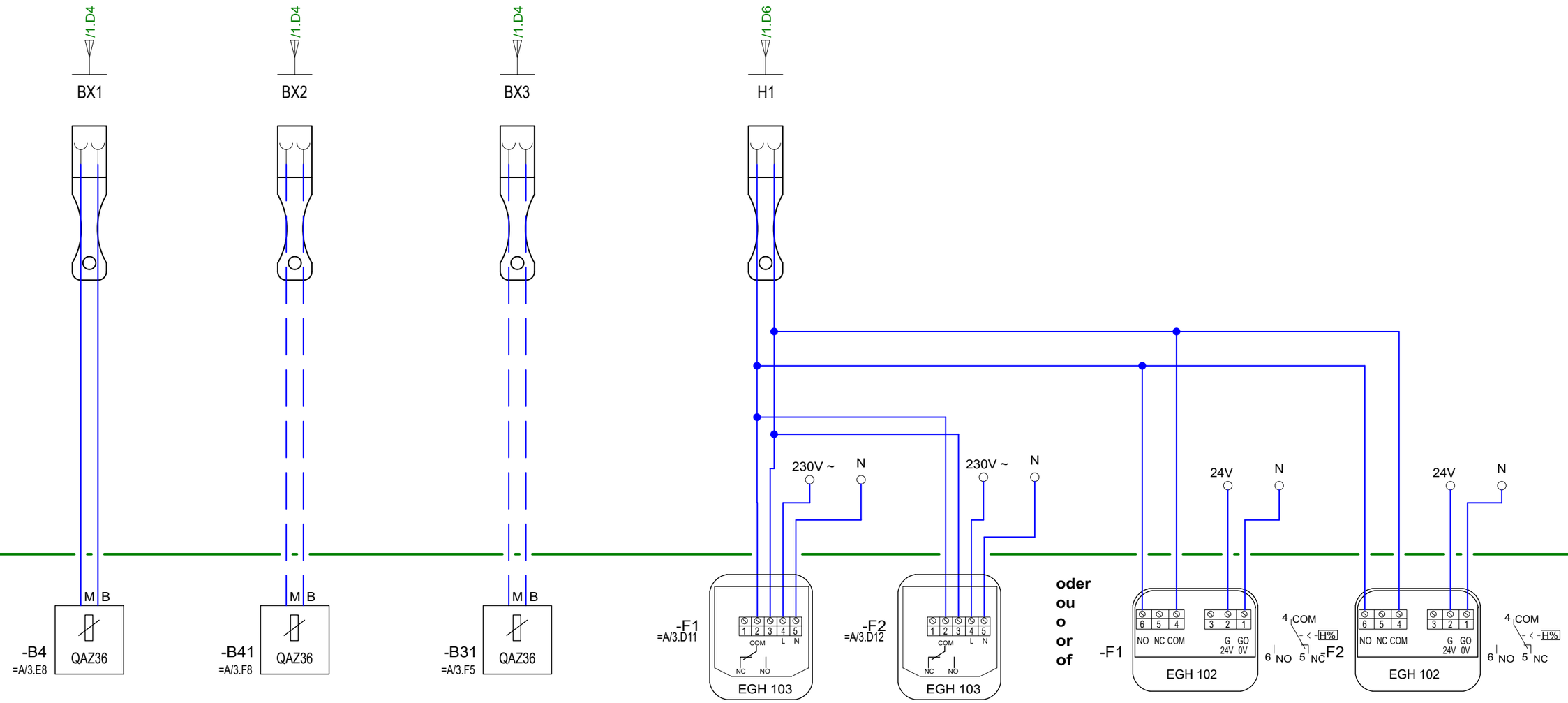

Pufferspeichertemp B4
T° ballon accumulation B4
T. acc. tamp. B4
Buffer storage tank temp. B4
Buffervattemperatuur B4

Pufferspeicherfühler B41
Sonde de ballon tamp. B41
Sonda temp. accum. B41
Buffer storage tank sensor B41
Voeler buffervat B41

(Option)

Brauchwasserfühler unten (Option)
Sonde de temp. ECS en bas (Option)
Sonda termica accum. ACS sotto (Opzione)
hot water sensor bottom (Option)
boilervoeler onder (Optie)

(Option)

Taupunktwächter EGH 103
Limiteur de point de rosée EGH 103
Limitatore di punto di rugiada EGH 103
Dew point monitor EGH 103
Dauwpuntbewaking EGH 103

***

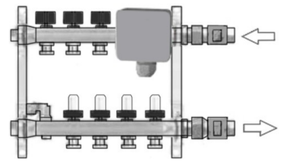

*** -Montage Taupunktwächter im Bodenheizungsverteilerkasten
-Montage contrôleur de point de rosée dans la boite de distrubution de chauffage de sol
-Assemblaggio segnalatore di condensa nella scatola di distribuzione di riscaldamento di suolo
-Dew point monitor needs to be installed in the underfloor heating distribution box
-Installatie van dauwpuntmonitor in de vloerverwarmingsverdeelkast

Taupunktwächter EGH 102
Limiteur de point de rosée EGH 102
Limitatore di punto di rugiada EGH 102
Dew point monitor EGH 102
Dauwpuntbewaking EGH 102

a				Gez.	17.02.2022	Sp	elco	Type	AEROTOP M & L	= Anlage: =WAR	+ Ort:	Blatt/Page 6
b				Dess.								
c				Gepr.	08.04.2022	Cab		Bez./Des.1	Stromlaufplan/Schéma de circuits/Schema circuitale			
d				Contr.						Schema/Draw	W02.1.0151	Total Bl./Pg 28
Zustand	Aenderung/Modific.	Datum	Name		Datum	Name		Bez./Des.2	Circuit diagram / Elektrisch schema			

Bauseitiges Tableau
Tableau électrique principal (non fourni)
Quadro di distribuzione esterno
Control cabinet supplied by others
Bedieningsbord door derden

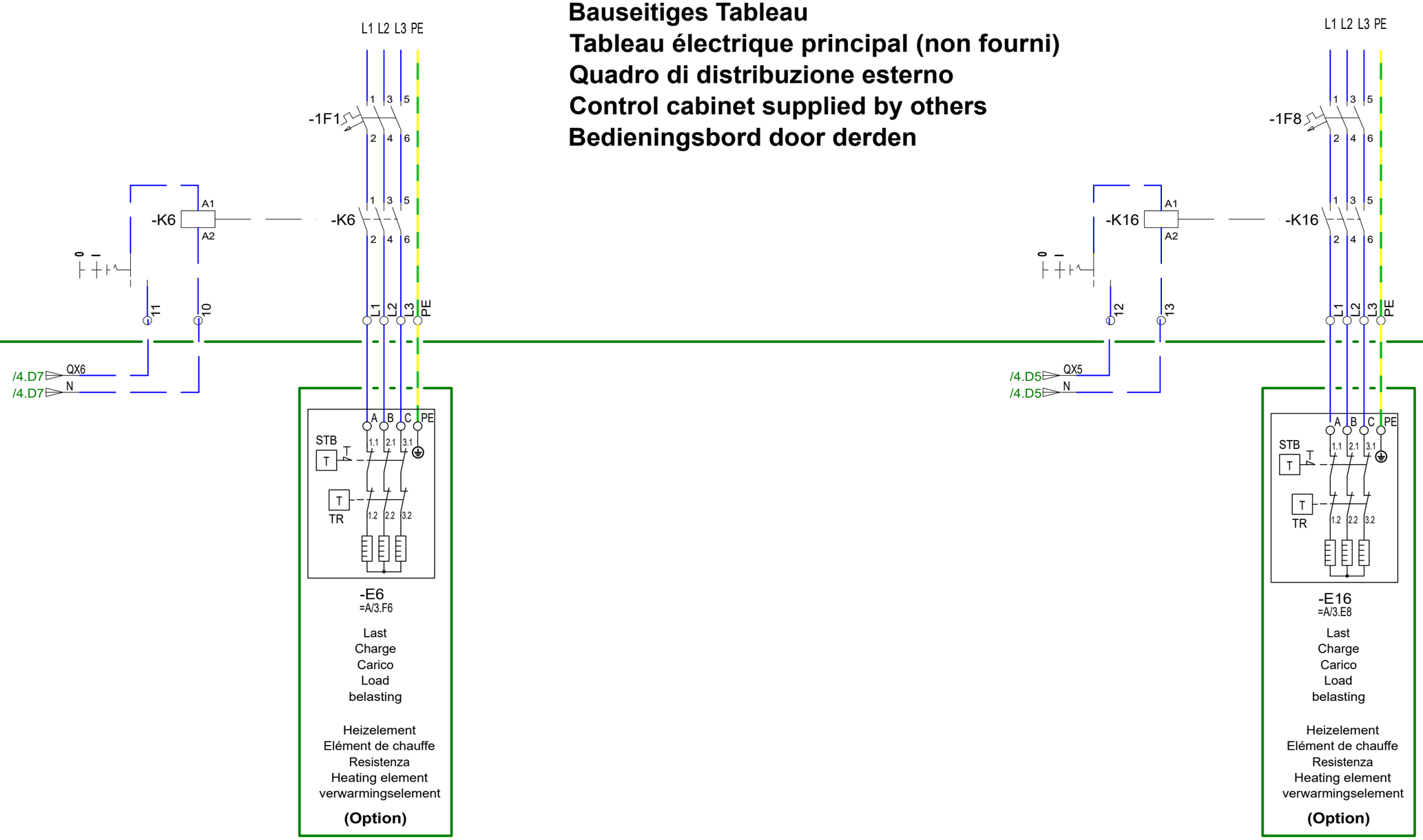

a				Gez. Dess.	17.02.2022	Sp	elco	Type	AEROTOP M & L	= Anlage: =WAR	+ Ort:	Blatt/Page 7
b												
c				Gepr. Contr.	08.04.2022	Cab		Bez./Des.1	Stromlaufplan/Schéma de circuits/Schema circuitale	Schema/Draw W02.1.0151		Total Bl./Pg 28
d								Bez./Des.2	Circuit diagram / Elektrisch schema			
Zustand	Aenderung/Modific.	Datum	Name		Datum	Name						

Menü Menue Menu Menu Menu	Parameter Paramètre Parametri Parameter Parameter	Ebene Niveau Livello Level Niveau	Funktion Fonction Funzione Function Functie	Standardwert Valeur standard Valore standard Standard setting Standaard instelling	Min. Min. Min. min. min.	Max. Max. Max. max. max.	Einheit Unité Unità Unit Eenheid	Aenderung Modification Modifica Modification Wijziging
AEROTOP M & L (HMI)								
Time and Date			YEAR	2020				*
			MONTH	1				*
			DAY	1				*
			12-24 HOUR	12				*
			MINUTE	30				*
			AM/PM	AM				*
			LANGUAGE	ENGLISH				ENGLISH
			BACKLIGHT OFF DELAY (SECONDS)	60			s	*
Heat			TWS Setpoint	55			°C	*
			TW actual Value				°C	Wert Indication Indicazione valuation waarde

a				Gez.	17.02.2022	Sp
b				Dess.		
c				Gepr.	08.04.2022	Cab
d				Contr.		
Zustand	Aenderung/Modific.	Datum	Name		Datum	Name

elco

Type	AEROTOP M & L
Bez./Des.1	Parameterliste
Bez./Des.2	

= Anlage:	=P	+ Ort:	Blatt/Page 1
Schema/Draw	W02.1.0151		Total Bl./Pg 28

Menü Menue Menu Menu Menu	Parameter Paramètre Parametri Parameter Parameter	Ebene Niveau Livello Level Niveau	Funktion Fonction Funzione Function Functie		Standardwert Valeur standard Valore standard Standard setting Standaard instelling	Min. Min. Min. min. min.	Max. Max. Max. max. max.	Einheit Unité Unità Unit Eenheid	Aenderung Modification Modifica Modification Wijziging
Cool			TWS	Setpoint	20			°C	*
			TW	actual Value				°C	Wert Indication Indicazione valuation waarde
SILENT SWITCH			Select SILENT Mode	(Option) (Option) (Opzione) (Option) (Optie)	STANDARD			DD.MM.YYYY	*
			CURRENT SILENT	(Option) (Option) (Opzione) (Option) (Optie)	STANDARD				Wert Indication Indicazione valuation waarde
DOUBLE SETPOINT			DOUBLE SETPOINT	(Option) (Option) (Opzione) (Option) (Optie)	DISABLE	0	1		*
			SETPOINT COOL_1	(Option) (Option) (Opzione) (Option) (Optie)	20			°C	*
			SETPOINT COOL_2	(Option) (Option) (Opzione) (Option) (Optie)	7			°C	*
			SETPOINT HEAT_1	(Option) (Option) (Opzione) (Option) (Optie)	35			°C	*
			SETPOINT HEAT_2	(Option) (Option) (Opzione) (Option) (Optie)	30			°C	*
Ergänzungen Suppléments Aggiunte Supplements Uitbreidingen									

a				Gez.	17.02.2022	Sp
b				Dess.		
c				Gepr.	08.04.2022	Cab
d				Contr.		
Zustand	Aenderung/Modific.	Datum	Name		Datum	Name

elco

Type	AEROTOP M & L	= Anlage: =P	+ Ort:
Bez./Des.1	Parameterliste	Schema/Draw	W02.1.0151
Bez./Des.2			

Blatt/Page 2

Total Bl./Pg 28

Menü Menue Menu Menu Menu	Parameter Paramètre Parametri Parameter Parameter	Ebene Niveau Livello Level Niveau	Funktion Fonction Funzione Function Functie	Standardwert Valeur standard Valore standard Standard setting Standaard instelling	Min. Min. Min. min. min.	Max. Max. Max. max. max.	Einheit Unité Unità Unit Eenheid	Aenderung Modification Modifica Modification Wijziging
DHW Switch			SELECT ADDRESS	0	0	1		*
			HOT WATER SWITCH (DHW) (Option) (Option) (Opzione) (Option) (Optie)	NO				*
			HOT WATER PRIORITY (DHW First) (Option) (Option) (Opzione) (Option) (Optie)	NO				*
			Minimum cooling time (Option) (Option) (Opzione) (Option) (Optie)	0.5			h	8
			Minimum heating operation time (Option) (Option) (Opzione) (Option) (Optie)	0.5			h	8
			Minimum running time of hot water (Option) (Option) (Opzione) (Option) (Optie)	0.5			h	8
DHW			TWS Setpoint	55			°C	*
			TW actual Value				°C	Wert Indication Indicazione valuation waarde
Contollec Select			Modbus address	No	0	1		*
			Modbus address	1	0	1		*
Ergänzungen Suppléments Aggiunte Supplements Uitbreidingen								

a				Gez. Dess.	17.02.2022	Sp	
b							
c				Gepr. Contr.	08.04.2022	Cab	
d							
Zustand	Aenderung/Modific.	Datum	Name		Datum	Name	

elco

Type	AEROTOP M & L	= Anlage: =P	+ Ort:
Bez./Des.1	Parameterliste	Schema/Draw	W02.1.0151
Bez./Des.2			

Blatt/Page 3

Total Bl./Pg 28

Menü Menue Menu Menu Menu	Parameter Paramètre Parametri Parameter Parameter	Ebene Niveau Livello Level Niveau	Funktion Fonction Funzione Function Functie		Standardwert Valeur standard Valore standard Standard setting Standaard instelling	Min. Min. Min. min. min.	Max. Max. Max. max. max.	Einheit Unité Unità Unit Eenheid	Aenderung Modification Modifica Modification Wijziging
Pump Control			Select host adress	(Option) (Option) (Opzione) (Option) (Optie)	0	0	1		*
			Enable	(Option) (Option) (Opzione) (Option) (Optie)	Disable				*
			Ratio Pump	(Option) (Option) (Opzione) (Option) (Optie)	100	0	100	%	*
Temp Compensation			Effective cooling	(Option) (Option) (Opzione) (Option) (Optie)	NO	0	0		*
			T4 COOL_1(Cooling environment temperature 1)	(Option) (Option) (Opzione) (Option) (Optie)					
			T4 COOL_1 (cooling environment temperature 2)	(Option) (Option) (Opzione) (Option) (Optie)					
			Offset Backlash temperature(Refrgeration back check temperature)	(Option) (Option) (Opzione) (Option) (Optie)					
			Enable	(Option) (Option) (Opzione) (Option) (Optie)	NO				*
			T4 temperature 1(Heating environment temperature 1)	(Option) (Option) (Opzione) (Option) (Optie)	5			°C	*
			T4 temperature1 (heating environment temperature 2)	(Option) (Option) (Opzione) (Option) (Optie)	15			°C	*
			Offset Backlash temperature(Heating check back temperature)	(Option) (Option) (Opzione) (Option) (Optie)	10			°C	*

Menü Menue Menu Menu Menu	Parameter Paramètre Parametri Parameter Parameter	Ebene Niveau Livello Level Niveau	Funktion Fonction Funzione Function Functie	Standardwert Valeur standard Valore standard Standard setting Standaard instelling	Min. Min. Min. min. min.	Max. Max. Max. max. max.	Einheit Unité Unità Unit Eenheid	Aenderung Modification Modifica Modification Wijziging
RVS61								
Parameter-Checkliste für Inbetriebnahme Check list paramétrage Check list parametri Parameter checklist for startup Parameter checklist voor opstart								
Achtung: Werte in Klammer ( ) nur aktivieren, wenn vorhanden Attention: Les valeurs entre parenthèses ( ) activer seulement si la est disponible Attienzione: Valori in parentesi ( ) attivare solo quando disponibile Attention: Activate values in parenthesis () only if present Opgepast: waarden tussen haakjes ( ) enkel activeren indien voorhanden								
Wärmepumpe mittels Betriebsarttaste in Standby schalten um unbeabsichtiges Anlaufen zu verhindern Pompe à chaleur par la touche de mode dans le mode de veille pour éviter tout démarrage accidentel Pompa di calore dal pulsante di modalità di interruttore di attesa per evitare accidentali start-up Heat pump by the mode button in standby switch to prevent accidental start-up Warmtepomp met de modusknop in stand-by om onbedoeld starten te voorkomen								
Bedieneinheit Unité de commande Unità di comando Operator interface Bedieneenheid	20	E	Sprache Langue Lingua Language Taal	Deutsch Allemand Tedesco German Duits				*
	40	I	Einsatz als Utilisation comme Impiego per Use as Gebruik als	Bediengerät 1 Interface utilisateur 1 Unità di comando 1 Operator unit 1 Bedienapparaat 1	1	4		*
	42	I	Zuordnung Raumgerät 1 Affectation unité amb. 1 Asseg. unità amb. 1 Temperature controller 1 assignment Toewijzing Ruimteunit 1	Heizkreis 1 Circuit de chauffage 1 Circuito riscaldamento 1 Heating circuit 1 Verwarmingscircuit 1	1	3		*
	48	I	Wärmer/kälter Gerät 1 Plus chaud/froid appareil 1 Disp. più caldo/più fred Warmer/cooler device 1 Warmen/koeler	Keine Pas de Nessuna funzione None Geen	0	3		*
Uhrzeit und Datum horaire et date orario e data Time and date Datum en tijd	1	E	Stunden Heures Ore Hours Uren		00:00	23:59	hh:mm	*
	2	E	Tag / Monat Jour / mois Mese / giorno day / month Dag / maand		1,01	31,12	tt.MM	*
	3	E	Jahr An Anno Year Jaar		2004	2099	jjjj	*

Menü Menue Menu Menu Menu	Parameter Paramètre Parametri Parameter Parameter	Ebene Niveau Livello Level Niveau	Funktion Fonction Funzione Function Functie	Standardwert Valeur standard Valore standard Standard setting Standaard instelling	Min. Min. Min. min. min.	Max. Max. Max. max. max.	Einheit Unité Unità Unit Eenheid	Aenderung Modification Modifica Modification Wijziging
Konfiguration Configuration Configurazione Configuration Configuratie	5700	I	Voreinstellung Prégréglage Preselezione Default setting Voorinstelling	---	1	40		28
	5715	I	Heizkreis 2 Circuit de chauffage 2 Circuito riscaldamento 2 Heating circuit 2 Verwarmingscircuit 2	Aus Arrét Disinserito OFF Uit	0	1		Ein En Inserito On Aan
	5800	I	Wärmequelle Source de chaleur Sorgente termica Heat source Warmtebron	Luft Air Aria Air Lucht	1	6		Extern Luft Externe air Aria esternamente Externally air Externe lucht
	5891	I	Relaisausgang QX2 Sortie de relais QX2 Uscita del relè QX2 Relay output QX2 Relaisuitgang QX2	Prozessumkehrventil Y22 Vanne inversion cycle Y22 Valvola invers. ciclo Y22 Process revers valve Y22 Procesomkeerventiel Y22	0	83		Kälteanforderung K28 Demande de froid K28 Richiesta freddo K28 Cold's requirement K28 Koelvraag K28
	5895	I	Relaisausgang QX5 Sortie de relais QX5 Uscita del relè QX5 Relay output QX5 Relaisuitgang QX5 (Option) (Option) (Opzione) (Option) (Optie)	Kein Aucun Nessuno None Geen	0	83		Elektroheizeinsatz K16 Cartouche électrique chauffante K16 Resistenza elettrica K16 Electric heating element K16 Elektrisch verwarmingselement K16
	5896	I	Relaisausgang QX6 Sortie de relais QX6 Uscita del relè QX6 Relay outputt QX6 Relaisuitgang QX6 (Option) (Option) (Opzione) (Option) (Optie)	Kein Aucun Nessuno None Geen	0	83		Elektroheizeinsatz K6 Cartouche électrique chauffante K6 Resistenza elettrica K6 Electric heating element K6 Elektrisch verwarmingselement K6
	5931	I	Fühlereingang BX2 Entrée de sonde BX2 Entrata di sonda BX2 Sensor input BX2 Opnemeringang BX2 Parameter muss zurückgesetzt werden wenn Option nicht benötigt wird paramètre doivent être remis à zéro si l'option n'est pas nécessaire parametro deve essere resettato se l'opzione non è necessaria parameter must be reset if the option is not necessary parameter moet worden gereset als de optie is niet nodig (Option) (Option) (Opzione) (Option) (Optie)	Pufferspeicherfühler B41 Sonde de ballon tamp. B41 Sonda temp. accum. B41 Buffer storage tank sensor B41 Voeler buffervat B41	0	45		Pufferspeicherfühler B41 Sonde de ballon tamp. B41 Sonda temp. accum. B41 Buffer storage tank sensor B41 Voeler buffervat B41
	5932	I	Fühlereingang BX3 Entrée de sonde BX3 Entrata di sonda BX3 Sensor input BX3 Opnemeringang BX3 (Option) (Option) (Opzione) (Option) (Optie)	Kein Aucun Nessuno None Geen	0	45		Trinkwasserfühler B31 Sonde de eau potable B31 Sonda d'acqua potabile B31 Potable water sensor B31 Tapwateropnemer B31
	5939	I	Fühlereingang BX10 Entrée de sonde BX10 Entrata di sonda BX10 Sensor input BX10 Opnemeringang BX10	Kein Aucun Nessuno None Geen	0	45		Vorlauffühler W.P. B21 Sonde de départ P.A.C B21 Sonda mandata T.P B21 Flow sensor WP B21 vertrek voeler WP B21
	5941	I	Fühlereingang BX12 Entrée de sonde BX12 Entrata di sonda BX12 Sensor input BX12 Opnemeringang BX12	Kein Aucun Nessuno None Geen	0	45		Rücklauffühler WP B71 Sonde de retour WP B71 Sonda ritorno T.P. B71 Return sensor WP B71 Retourvoeler WP B71
	5990	I	Funktion Eingang EX6 Fonction entrée EX6 Funzione ingresso EX6 function EX6 Functie ingang EX6	Kein Aucun Nessuno None Geen	0	30		Sammelstörung WP E20 Dérangement général PAC E20 Anomalia generale TP E20 Common fault HP E20 Collectief alarm HP E20

Menü Menue Menu Menu Menu	Parameter Paramètre Parametri Parameter Parameter	Ebene Niveau Livello Level Niveau	Funktion Fonction Funzione Function Functie	Standardwert Valeur standard Valore standard Standard setting Standaard instelling	Min. Min. Min. min. min.	Max. Max. Max. max. max.	Einheit Unité Unità Unit Eenheid	Aenderung Modification Modifica Modification Wijziging
Konfiguration Configuration Configurazione Configuration Configuratie	6200	I	Fühler speichern enrégistrer sondes registrare sonde Save sensor Opnemer opslaan	Nein Non No No Nee	0	1		Ja Oui Si Yes Ja
Konfiguration Erweiterungsmodule Configuration Module extension Configurazione Moduli di espansione Configuration extension module Configuratie uitbreidingsmodules	7300	I	Funktion Erweiterungsmodul 1 Fonction module 1 Funzione modula 1 Function expansion module 1 Functie uitbreidingsmodule 1	Kein Aucun Nessuno None Geen	0	20		Heizkreis / Kühlkreis 2 Circuit chauffage / circuit froid 2 Circuito riscald. / Circuito di raffredd. 2 Heating / cooling circuit 2 Verwarmings- / koelcircuit 2
Ergänzungen Suppléments Aggiunte Supplements Uitbreidingen								

a				Gez. Dess.	17.02.2022	Sp	elco	Type	AEROTOP M & L	= Anlage: =P	+ Ort:
b											Blatt/Page 7
c				Gepr. Contr.	08.04.2022	Cab		Bez./Des.1	Parameterliste	Schema/Draw W02.1.0151	
d											Total Bl./Pg 28
Zustand	Aenderung/Modific.	Datum	Name		Datum	Name		Bez./Des.2			

Menü Menue Menu Menu Menu	Parameter Paramètre Parametri Parameter Parameter	Ebene Niveau Livello Level Niveau	Funktion Fonction Funzione Function Functie		Standardwert Valeur standard Valore standard Standard setting Standaard instelling	Min. Min. Min. min. min.	Max. Max. Max. max. max.	Einheit Unité Unità Unit Eenheid	Aenderung Modification Modifica Modification Wijziging
Ein-/Ausgangstest Test des entrées/ sorties Test delle entrate/ uscite Input/output test In-/uitgangtest	7700	I	Relaistest Test des relais Test relè Relay test Relaistest	Relaistest bei Inbetriebnahme durchführen. Effectuez un test de relais pendant la mise en service. Eseguire il test del relè durante la messa in servizio. Perform relay test during commissioning. Voer relaistest uit tijdens inbedrijfstelling.	Kein Test Aucun test Nessun test No test Geen test	0	28		*
	7804	I	Fühlertemperatur BX1 Température sonde BX1 Temperatura sonda BX1 Sensor temp BX1 Opnemertemperatuur BX1	Pufferspeicherfühler B4 Sonde de ballon tamp. B4 Sonda temp. accum. B4 Buffer storage tank sensor B4 Voeler buffervat B4	-	-28	350	°C	Wert Indication Indicazione valuation waarde
	7805	I	Fühlertemperatur BX2 Température sonde BX2 Temperatura sonda BX2 Sensor temp BX2 Opnemertemperatuur BX2	Pufferspeicherfühler B41 (Option) Sonde de ballon tamp. B41 (Option) Sonda temp. accum. B41 (Opzione) Buffer storage tank sensor B41 (Option) Voeler buffervat B41 (Optie)	-	-28	350	°C	Wert Indication Indicazione valuation waarde
	7806	I	Fühlertemperatur BX3 Température sonde BX3 Temperatura sonda BX3 Sensor temp BX Opnemertemperatuur BX3	Trinkwasserfühler B31 (Option) Sonde de eau potable B31 (Option) Sonda d'acqua potabile B31(Opzione) Potable water sensor B31 (Option) Tapwateropnemer B31 (Optie)	-	-28	350	°C	Wert Indication Indicazione valuation waarde
	7811	I	Fühlertemperatur BX8 Température sonde BX8 Temperatura sonda BX8 Sensor temp BX8 Opnemertemperatuur BX8	Trinkwasserfühler B3 Sonde de eau potable B3 Sonda d'acqua potabile B3 Potable water sensor B3 Tapwateropnemer B3	-	-28	350	°C	Wert Indication Indicazione valuation waarde
	7812	I	Fühlertemperatur BX9 Température sonde BX9 Temperatura sonda BX9 Sensor temp BX9 Opnemertemperatuur BX9	Aussenfühler B9 Sonde extérieure B9 Sonda esterna B9 Outside sensor B9 Buitenvoeler B9	-	-28	350	°C	Wert Indication Indicazione valuation waarde
	7813	I	Fühlertemperatur BX10 Température sonde BX10 Temperatura sonda BX10 Sensor temp BX10 Opnemertemperatuur BX10	Vorlauffühler W.P. B21 Sonde de départ P.A.C B21 Sonda mandata T.P B21 Flow sensor WP B21 vertrek voeler WP B21	-	-28	350	°C	Wert Indication Indicazione valuation waarde
	7814	I	Fühlertemperatur BX11 Température sonde BX11 Temperatura sonda BX11 Sensor temp BX11 Opnemertemperatuur BX11	Vorlauffühler B1 Sonde de départ B1 Sonda mandata B1 Flow sensor B1 vertrekvoeler B1	-	-28	350	°C	Wert Indication Indicazione valuation waarde
	7815	I	Fühlertemperatur BX12 Température sonde BX12 Temperatura sonda BX12 Sensor temp BX12 Opnemertemperatuur BX12	Rücklauffühler WP B71 Sonde de retour WP B71 Sonda ritorno T.P. B71 Return sensor WP B71 Retourvoeler WP B71	-	-28	350	°C	Wert Indication Indicazione valuation waarde
	7830	I	Fühlertemp BX21 Modul 1 Température sonde BX21 module 1 Temperatura sonda BX21 modulo 1 Sensor temp BX21 module 1 Opnemertemp BX21 module 1	Vorlauffühler B12 Sonde de départ B12 Sonda mandata B12 Flow sensor B12 vertrekvoeler B12	-	-28	350	°C	Wert Indication Indicazione valuation waarde
Ergänzungen Suppléments Aggiunte Supplements Uitbreidingen									

a				Gez.	17.02.2022	Sp	elco	Type	AEROTOP M & L	= Anlage: =P	+ Ort:	Blatt/Page 8
b				Dess.								
c				Gepr.	08.04.2022	Cab		Bez./Des.1	Parameterliste	Schema/Draw W02.1.0151		Total Bl./Pg 28
d				Contr.								
Zustand	Aenderung/Modific.	Datum	Name		Datum	Name		Bez./Des.2				

Menü Menue Menu Menu Menu	Parameter Paramètre Parametri Parameter Parameter	Ebene Niveau Livello Level Niveau	Funktion Fonction Funzione Function Functie		Standardwert Valeur standard Valore standard Standard setting Standaard instelling	Min. Min. Min. min. min.	Max. Max. Max. max. max.	Einheit Unité Unità Unit Eenheid	Aenderung Modification Modifica Modification Wijziging
Diagnose Erzeuger Diagnostic générateur Diagnostica gener. di calore diagnostics source Diagnose warmteopwekking	8410	E	Rücklauftemperatur WP Température retour chauffage P.A.C Temperatura ritorno T.P Return temperature HP Retour temperatuur WP	Rücklauffühler WP B71 Sonde de retour WP B71 Sonda ritorno T.P. B71 Return sensor WP B71 Retourvoeler WP B71	-	0	140	°C	Wert Indication Indicazione valuation waarde
	8412	E	Vorlauftemperatur WP Temp. départ P.A.C Temperatura di mandata T.P Temperatur of départure HP Aanvoertemperatuur WP	Vorlauffühler W.P. B21 Sonde de départ P.A.C B21 Sonda mandata T.P B21 Flow sensor WP B21 vertrek voeler WP B21	-	0	140	°C	Wert Indication Indicazione valuation waarde
Zeitprogramm Heizkreis 1 Prog horaire circuit chauff 1 Programma orario circuito di riscaldamento 1 Heating circuit 1 timer program Klokprog. verw. groep 1	500	E	Vorwahl Préselection Preselezione Default Voorselectie		Mo-So Lun-Dim Lu-Do Mo-su ma-zo				*
	501	E	1. Phase Ein 1ère phase EN 1° periodo On First phase on 1e fase AAN		06:00	00:00	24:00	hh:mm	*
	502	E	1. Phase Aus 1ère phase Hors 1° periodo Off First phase off 1e fase UIT		22:00	00:00	24:00	hh:mm	*
Zeitprogramm Heizkreis 2 Prog horaire circuit chauff 2 Programma orario circuito di riscaldamento 2 Heating circuit 2 timer program Klokprog. verw. groep 2	520	E	Vorwahl Préselection Preselezione Default Voorselectie		Mo-So Lun-Dim Lu-Do Mo-su ma-zo				*
	521	E	1. Phase Ein 1ère phase EN 1° periodo On First phase on 1e fase AAN		06:00	00:00	24:00	hh:mm	*
	522	E	1. Phase Aus 1ère phase Hors 1° periodo Off First phase off 1e fase UIT		22:00	00:00	24:00	hh:mm	*
Zeitprogramm 4 / TWW Programme horaire 4 / ECS Programma orario 4/ACS timer program 4 / DHW tijdr program 4/DHW	560	E	Vorwahl Préselection Preselezione Default Voorselectie		Mo-So Lun-Dim Lu-Do Mo-su ma-zo				*
	561	E	1. Phase Ein 1ère phase EN 1° periodo On First phase on 1e fase AAN		00:00	00:00	24:00	hh:mm	*
	562	E	1. Phase Aus 1ère phase Hors 1° periodo Off First phase off 1e fase UIT		05:00	00:00	24:00	hh:mm	*

Menü Menue Menu Menu Menu	Parameter Paramètre Parametri Parameter Parameter	Ebene Niveau Livello Level Niveau	Funktion Fonction Funzione Function Functie	Standardwert Valeur standard Valore standard Standard setting Standaard instelling	Min. Min. Min. min. min.	Max. Max. Max. max. max.	Einheit Unité Unità Unit Eenheid	Aenderung Modification Modifica Modification Wijziging
Heizkreis 1 Circuit de chauffage 1 Circuito riscaldamento 1 Heating circuit 1 Verwarmingscircuit 1	710	E	Komfortsollwert Consigne confort Setpoint comfort Comfort setpoint Gewenste wrde comfort	28	BZ 712	35	°C	*
	712	E	Reduziertsollwert Consigne réduit Temperatura ridotta Setback setting Gewenste wrde gereduceerd	16	BZ 714	BZ 710	°C	*
	714	E	Frostschutzsollwert Consigne hors-gel Setpoint protezione antigelo Freeze protection setpoint Gewenste wrde vorst	10	4	BZ 712	°C	*
	720	E	Kennlinie Steilheit Pente de la courbe Ripidità curva caratteristica Curve slope Steilheid stooklijn	0,8	0,1	4		*
	730	E	Sommer-/Winterheizgrenze Limite chauffe été/hiver Valore limite estate/inverno Summer/winter heating limit Zomer/Winter verw grens	20	8	30	°C	*
	740	I	Vorlaufsollwert Minimum Minimum consigne de départ Setpoint di mandata minima Minimum supply setpoint Min gewenste aanvoertemp	8	8	BZ 741	°C	*
	741	I	Vorlaufsollwert Maximum Maximum consigne de départ Setpoint di mandata massima Maximum supply setpoint Max gewenste aanvoertemp	50	BZ 740	95	°C	*
	850	I	Estrich-Funktion Fonction 'Séchage contrôlé' Ottimizzazione all'accensione massima Floor curing function Vloerfunctie	Aus Arrét Disinserito OFF Uit	0	5		Bei Bedarf ein Si nécessaire Se necessario If necessary indien nodig
	870	I	Heizkreis 1 mit Pufferspeicher Circuit de chauffage 1 avec ballon de stockage Circuito riscaldamento 1 con cisterna di deposito buffer Heating circuit 1 with buffer Verwarmingscircuit 1 met opslag buffertank	Nein Non No No Nee	0	1		Ja Oui Si Yes Ja
Ergänzungen Suppléments Aggiunte Supplements Uitbreidingen								

Menü Menue Menu Menu Menu	Parameter Paramètre Parametri Parameter Parameter	Ebene Niveau Livello Level Niveau	Funktion Fonction Funzione Function Functie	Standardwert Valeur standard Valore standard Standard setting Standaard instelling	Min. Min. Min. min. min.	Max. Max. Max. max. max.	Einheit Unité Unità Unit Eenheid	Aenderung Modification Modifica Modification Wijziging
Heizkreis 2 Circuit de chauffage 2 Circuito riscaldamento 2 Heating circuit 2 Verwarmingscircuit 2	1010	E	Komfortsollwert Consigne confort Setpoint comfort Comfort setpoint Gewenste wrde comfort	28	BZ 712	35	°C	*
	1012	E	Reduziertsollwert Consigne réduit Temperatura ridotta Setback setting Gewenste wrde gereduceerd	16	BZ 714	BZ 710	°C	*
	1014	E	Frostschutzsollwert Consigne hors-gel Setpoint protezione antigelo Freeze protection setpoint Gewenste wrde vorst	10	4	BZ 712	°C	*
	1020	E	Kennlinie Steilheit Pente de la courbe Ripidità curva caratteristica Curve slope Steilheid stooklijn	0,8	0,1	4		*
	1030	E	Sommer-/Winterheizgrenze Limite chauffe été/hiver Valore limite estate/inverno Summer/winter heating limit Zomer/Winter verw grens	20	8	30	°C	*
	1040	I	Vorlaufsollwert Minimum Minimum consigne de départ Setpoint di mandata minima Minimum supply setpoint Min gewenste aanvoertemp	8	8	BZ 741	°C	*
	1041	I	Vorlaufsollwert Maximum Maximum consigne de départ Setpoint di mandata massima Maximum supply setpoint Max gewenste aanvoertemp	50	BZ 740	95	°C	*
	1050	I	Estrich-Funktion Fonction 'Séchage contrôlé' Ottimizzazione all'accensione massima Floor curing function Vloerfunctie	Aus Arrét Disinserito OFF Uit	0	5		Bei Bedarf ein Si nécessaire Se necessario If necessary indien nodig
	1170	I	Heizkreis 2 mit Pufferspeicher Circuit de chauffage 2 avec ballon de stockage Circuito riscaldamento 2 con cisterna di deposito buffer Heating circuit 2 with buffer Verwarmingscircuit 2 met opslag buffertank	Nein Non No No Nee	0	1		Ja Oui Si Yes Ja
Ergänzungen Suppléments Aggiunte Supplements Uitbreidingen								

a				Gez.	17.02.2022	Sp
b				Dess.		
c				Gepr.	08.04.2022	Cab
d				Contr.		
Zustand	Aenderung/Modific.	Datum	Name		Datum	Name

elco

Type	AEROTOP M & L	= Anlage: =P	+ Ort:
Bez./Des.1	Parameterliste	Schema/Draw W02.1.0151	Blatt/Page 11
Bez./Des.2			Total Bl./Pg 28

Menü Menue Menu Menu Menu	Parameter Paramètre Parametri Parameter Parameter	Ebene Niveau Livello Level Niveau	Funktion Fonction Funzione Function Functie	Standardwert Valeur standard Valore standard Standard setting Standaard instelling	Min. Min. Min. min. min.	Max. Max. Max. max. max.	Einheit Unité Unità Unit Eenheid	Aenderung Modification Modifica Modification Wijziging
Trinkwasser ECS ACS Potable water Tapwater	1610	E	Nennsollwert Consigne nominale Temperatura nominale Nominal setpoint Nom. gew wrde	50	BZ 1612	BZ 1614 OEM	°C	*
	1612	E	Reduziertsollwert Consigne réduit Temperatura ridotta Setback setting Gewenste wrde gereduceerd	45	8	BZ 1610	°C	*
	1614	E	Nennsollwert Maximum Point de funzionamentonominale - maximum Punto di funzionamentonominale - massimo Max. nominal DHW setpoint Nom. gew wrde max	55	8	BZ 1610	°C	*
	1620	I	Freigabe Déblocage Inserimento Release Vrijgave	Zeitpr. 4/TWW Progr. 4/ECS Progr. 4/ACS timer program 4/DHW tijd programma 4/DHW	0	4		*
	1630	I	Ladevorrang Priorité charge ECS Priorità di carico Charging priority Laad prioriteit	Kein (parallel) auccune (parallèl) Nessuna (parallela) None (parallel) Geen (parallel)	0	3		Absolut Absolue Assoluta Direct Absoluut
	1640	I	Legionellenfunktion Fonction légionelles Funzione antilegionelle Legionella function Legionella functie	Aus Arrét Disinserito OFF Uit	0	2		Ev. mit Endkunde besprechen Discuter ev. avec client finale Ev. discutere degli utenti final Discuss with end user if necessary Eventueel met eindgebruiker bespreken
Pufferspeicher Ballon tampon Accum. tampone Buffer storage tank Buffervat	4721	I	Automatische Erzeugersperre Schaltdifferenz Blocage du producteur Différentiel Blocco generatori Differenziale di commutazione Automatic generator Switching diff automatische bronblokkering Schakeldifferentie	0	0	21	°C	5
	4722	I	Temperaturdiff Puffer/Heizkreis Ecart temp. ballon stockage /CC Diff temperatura buffer/HC Temp diff buffer/HC Temp diff buffer/HK	0	-20	20	°C	*
	4724	I	Min Speichertemp Heizbetrieb Température min de ballon en régime chauffage Temperatura minima del serbatoio in modalità di riscaldamento Min st tank temp heat mode Min. boilertemp verwarmingsmodus	-	8	95	°C	*
	4761	I	Zwangsladung mit Elektro Forcé de charge électrique Forzata con carica elettrica restraint load with electro Gedwongen lading met EL	Nein	0	1		Ja
Ergänzungen Suppléments Aggiunte Supplements Uitbreidingen								

a				Gez.	17.02.2022	Sp
b				Dess.		
c				Gepr.	08.04.2022	Cab
d				Contr.		
Zustand	Aenderung/Modific.	Datum	Name		Datum	Name

elco

Type	AEROTOP M & L	= Anlage: =P	+ Ort:
Bez./Des.1	Parameterliste		
Bez./Des.2		Schema/Draw W02.1.0151	

Blatt/Page 12

Total Bl./Pg 28

Menü Menue Menu Menu Menu	Parameter Paramètre Parametri Parameter Parameter	Ebene Niveau Livello Level Niveau	Funktion Fonction Funzione Function Functie	Standardwert Valeur standard Valore standard Standard setting Standaard instelling	Min. Min. Min. min. min.	Max. Max. Max. max. max.	Einheit Unité Unità Unit Eenheid	Aenderung Modification Modifica Modification Wijziging
Wärmepumpe Pompe à chaleur Pompa di calore Heat pump warmtepomp	2805	I	Sollwert Temperaturspreizung Kondensator Valeur de consigne de la différence de température du condenseur Differenza di temperatura nominale del condensatore Req temp diff condenser Verschil insteltemperatuur condensor	8	1	20	°C	*
	2809	O	Temperatur Frostalarm Température Alarme de gel Allarme gelo della temperatura Temperature frost alarm Temperatuur vorst alarm	4	0	10	°C	0
	2810	O	Kondensatorfrostschutz Antigel du condenseur Antigelo del condensatore Condenser antifreeze Condensor antivries	6	-15	8	°C	4
	2811	O	Nachlaufzeit Kondensatorfrostschutz Temps d'arrêt de la protection antigel du condenseur Protezione antigelo del condensatore per il tempo di funzionamento Condenser frost protection overrun time Doorlooptijd condensor vorstbeveiliging	300	0	600	s	*
	2835	O	Wiedereinschaltsperre Temporisation du réenclenchement Blocco riavvio Restart lock Herstartvergrendeling	900	10	1800	s	420
	2844	I	Ausschalttemp Max Temp. coupure max Temp. disinserimento max. Maximum cut-off temperature Maximum uitschakeltemperatuur	65	8	100	°C	55
	2845	I	Reduktion Ausschalttemp Max Coupez-la réduction de temp. Cut-riduzione reduction break temp max Max. reductie uitschakeltemperatuur	2	-20	20	°C	*
	2868	O	Nennleistung Wärmepumpe Puissance nominale de la Pompe à chaleur Potenza nominale Pompa di calore Heat pump nameplate rating Nominaal vermogen warmtepomp	20	0	1000	kW	*
	2869	O	Nennleistung Stufe 1 Puissance nominale de la Allure 1 Potenza nominale 1°stadio Stage 1 nameplate rating Nominaal vermogen Trap 1	5	0	1000	kW	*
	2915	ACS	TWW Ladezeitbegrenzung Limitation du temps de chargement ECS Limite di tempo di ricarica ACS DHW Charging time limit SWW Oplaadtijd limiet	---				60
	2921	ACS	TA Grenzen bei TWW Limite T° ext. ac charge ECS Limite T.est. con carico ACS OT limit with DHW charging BT Grenzen bij DHW	---				-5

Menü Menue Menu Menu Menu	Parameter Paramètre Parametri Parameter Parameter	Ebene Niveau Livello Level Niveau	Funktion Fonction Funzione Function Functie	Standardwert Valeur standard Valore standard Standard setting Standaard instelling	Min. Min. Min. min. min.	Max. Max. Max. max. max.	Einheit Unité Unità Unit Eenheid	Aenderung Modification Modifica Modification Wijziging
Trinkwasser-Speicher Accumulateur ECS Accumulatore ACS Hot water storage tank Tapwater voorraadvat	5007	I	Ladeanforderung Demande de charge Richiesta di ricarica Loading request Verzoek om oplading	Mit Fühler B3 Avec sonde B3 Con sensore B3 With probe B3 Met sensor B3	1	3		Sollwert Valeur théorique Valore prefisso Theoretical value Gewenste waarde
	5020	I	TWW Vorlaufsollwertüberhöhung ECS Augmentation de la consigne de départ Aumento del setpoint di flusso ACS DHW Flow setpoint boost SWW Stroomsetpoint verhoging	6	0	30	°C	*
	5022	I	Ladeart (Option) Type de charge (Option) Tipo di carico (Opzione) Heat transfer method (Option) Soort lading (Optie)	Nachladen recharger ricaricare reload Herlading	1	5		*
	5024	I	TWW Schaltdifferenz ECS Différentiel de commutation Differenziale di commutazione ACS DHW Switching differential SWW Differentieel schakelen	5	0	20	°C	*
	5030	I	TWW Ladezeitbegrenzung Limitation du temps de chargement ECS Limite di tempo di ricarica ACS DHW Charging time limit SWW Oplaadtijd limiet	240	0	600	min	*
	5040	I	TWW Entladeschutz Protection contre la déforestation ECS Protezione dalla deforestazione ACS DHW Deforestation protection SWW Bescherming tegen ontbossing	Automatisch Automatique Automatico Automaticly Automatisch	0	2		Aus Arrét Disinserito OFF Uit
Konfiguration Configuration Configurazione Configuration Configuratie	6212	I	Kontrollnummer Erzeuger 1 Num. contrôle gen. 1 N. di controllo gen. 1 Heat source 1 reference number controle nr warmtebron 1	0	0	199999		0
	6213	I	Kontrollnummer Erzeuger 2 Num. contrôle gen. 2 N. di controllo gen. 2 Heat source 2 reference number controle nr warmtebron 2	0	0	199999		68
	6215	I	Kontrollnummer Speicher Num. conrôle accumulateur N. di controllo accumulatore Storage tank reference number controle nr opslagtank	0	0	199999		113
	6217	I	Kontrollnummer Heizkreise Num. conrôle circ. chauf. N. di controllo circuiti risc. Heating circuit reference number controle nr verw groepen	0	0	199999		707
Ergänzungen Suppléments Aggiunte Supplements Uitbreidingen								

Menü Menue Menu Menu Menu	Parameter Paramètre Parametri Parameter Parameter	Ebene Niveau Livello Level Niveau	Funktion Fonction Funzione Function Functie	Standardwert Valeur standard Valore standard Standard setting Standaard instelling	Min. Min. Min. min. min.	Max. Max. Max. max. max.	Einheit Unité Unità Unit Eenheid	Aenderung Modification Modifica Modification Wijziging
ACS = ACS-Tool E = Endbenutzer, utilisateur finale, utilizattore finale, end user, eindgebruiker I = Inbetriebssetzung, mise en service, messa in funzione, commissioning, inbedrijfstelling F = Fachmann, Spécialist, Specialista, Specialist, Installateur O = OEM ZN = Zeilennummer, numéro de ligne, numero di riga, line number, lijn nummer Die Einstellungen, welche individuell angepasst werden müssen sind mit * gekennzeichnet. Les réglages qui doivent être adaptées individuellement sont marqués d'une croix (*). I parametri che devono essere adattati individualmente sono indicati con *. The settings that need to be individually adjusted are identified by an asterisk. De instellingen die individueel aangepast moeten worden zijn aangeduid met een *								
Ergänzungen Suppléments Aggiunte Supplements Uitbreidingen								

a				Gez. Dess.	17.02.2022	Sp	elco	Type	AEROTOP M & L	= Anlage: =P	+ Ort:	Blatt/Page 15
b												
c				Gepr. Contr.	08.04.2022	Cab		Bez./Des.1	Parameterliste	Schema/Draw W02.1.0151		Total Bl./Pg 28
d								Bez./Des.2				
Zustand	Aenderung/Modific.	Datum	Name		Datum	Name						

Einstellungen HMI Heizen / Réglages HMI Chauffage / Impostazioni HMI Riscaldamento / Settings HMI Heating / Instellingen HMI Verwarming

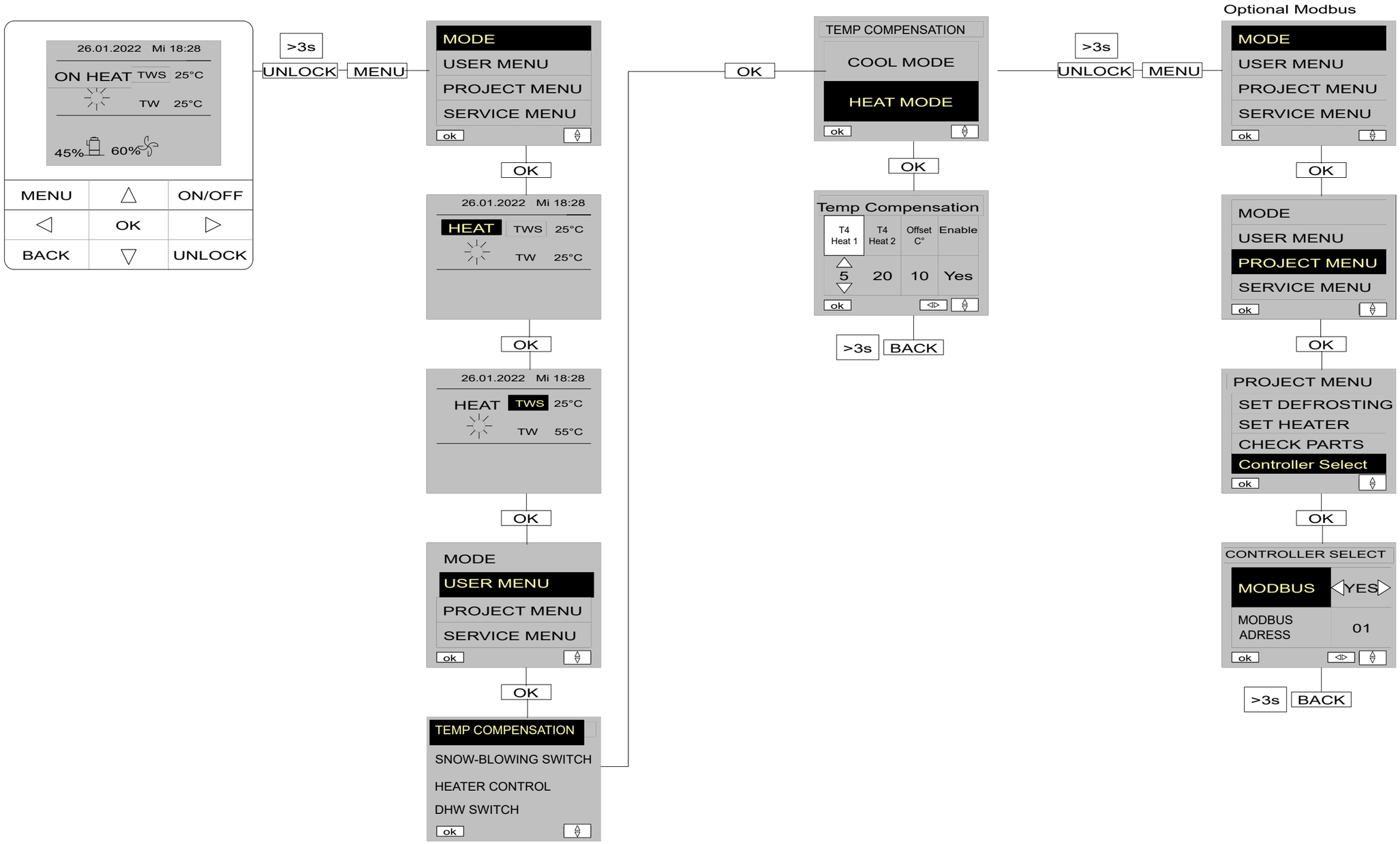

a				Gez.		
b				Dess.		
c				Gepr.		
d				Contr.		
Zustand	Aenderung/Modific.	Datum	Name		Datum	Name

elco

Type

Bez./Des.1 HMI

Bez./Des.2

= Anlage:

+ Ort:

Schema/Draw

Blatt/Page 1

Total Bl./Pg 3

Einstellungen HMI Kühlen / Réglages HMI Refroidir / Impostazioni HMI Raffreddamento / Settings HMI Cooling / Instellingen HMI Koeling

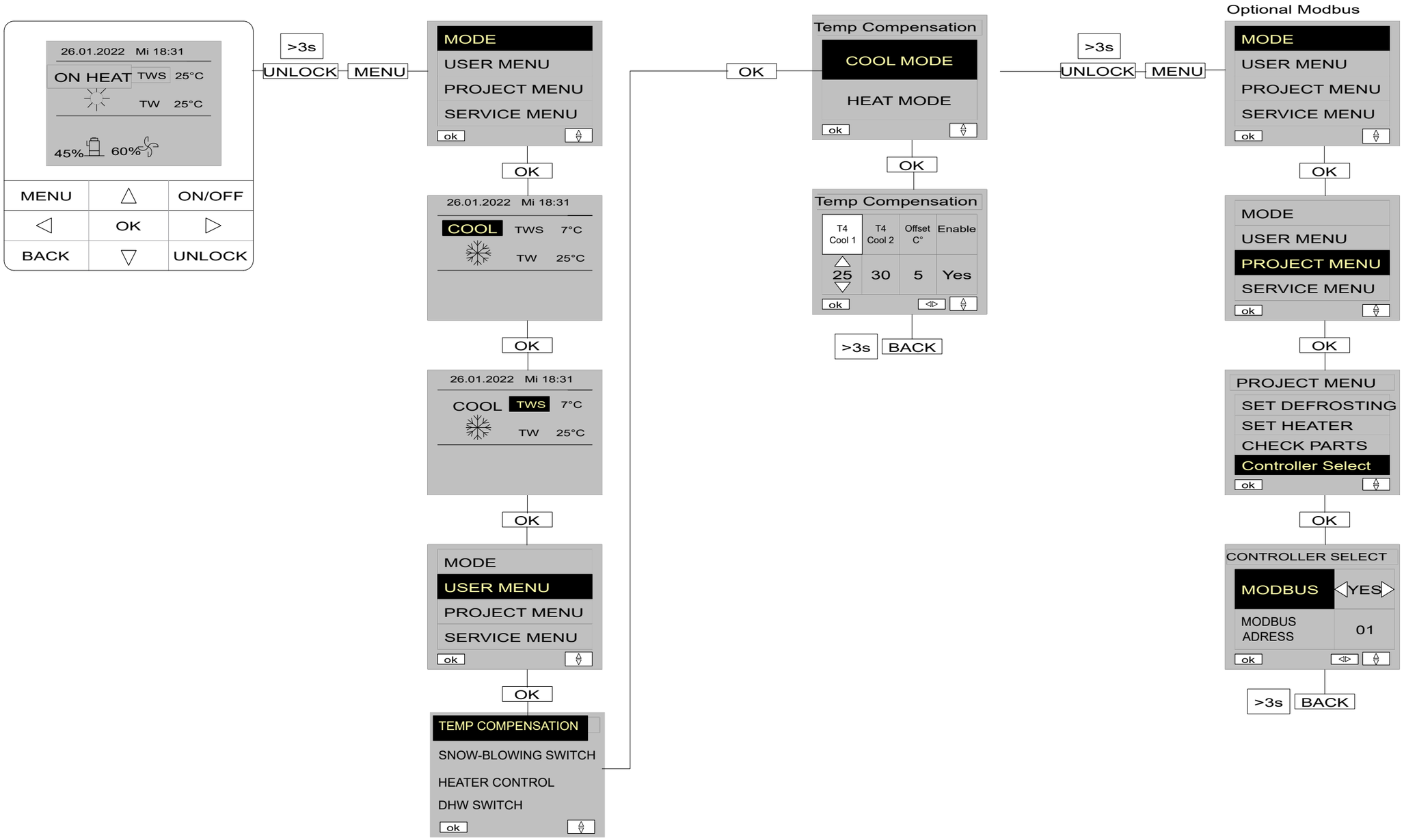

a				Gez.		
b				Dess.		
c				Gepr.		
d				Contr.		
Zustand	Aenderung/Modific.	Datum	Name		Datum	Name

elco

Type

Bez./Des.1 HMI

Bez./Des.2

= Anlage:

+ Ort:

Schema/Draw

Blatt/Page 2

Total Bl./Pg 3

Einstellungen HMI TWW / Réglages HMI ECS / Impostazioni HMI ACS / Settings HMI DHW / Instellingen HMI DHW

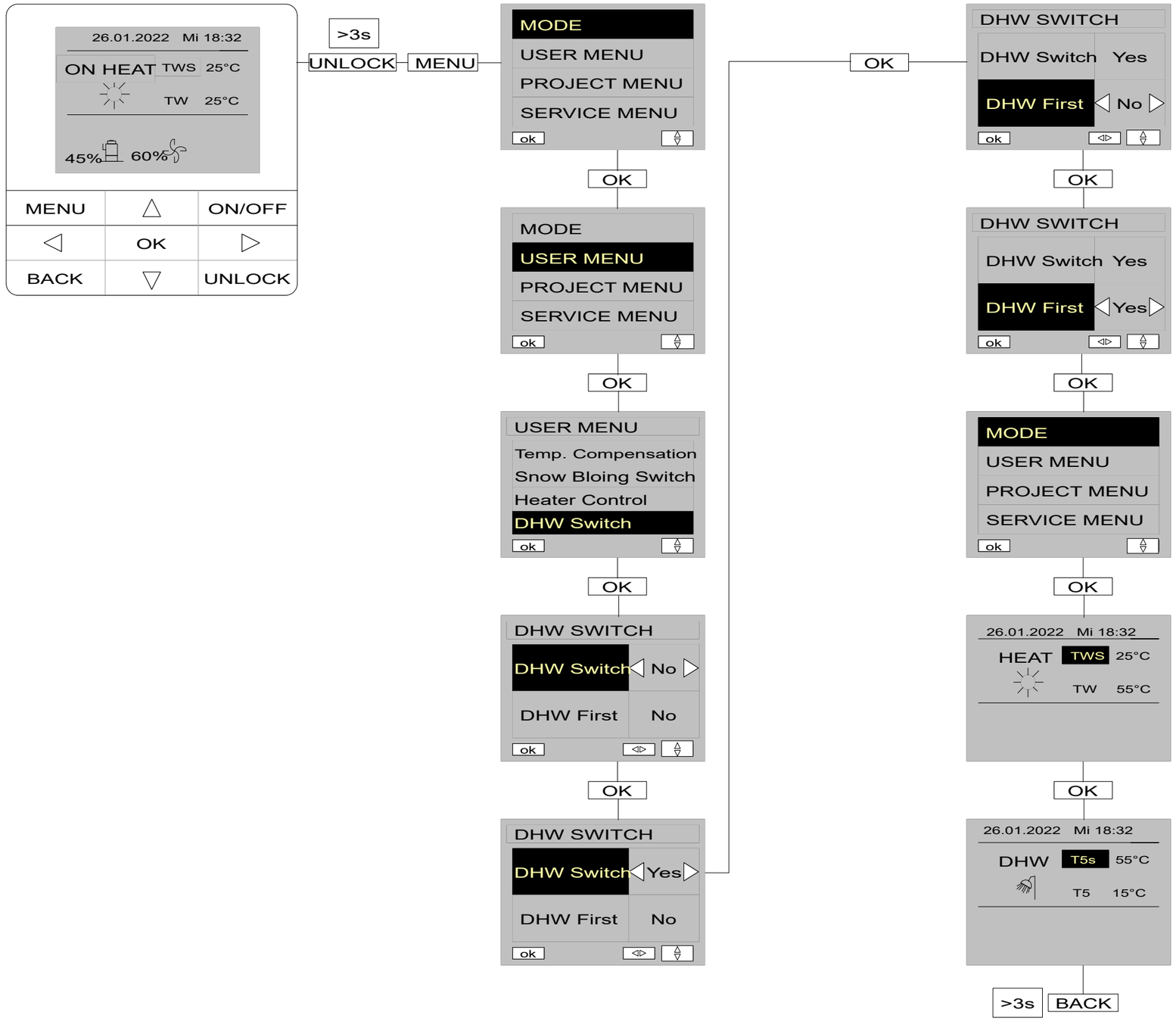

a				Gez.		
b				Dess.		
c				Gepr.		
d				Contr.		
Zustand	Aenderung/Modific.	Datum	Name		Datum	Name

elco

Type

Bez./Des.1 HMI

Bez./Des.2

= Anlage:

+ Ort:

Schema/Draw

Blatt/Page 3

Total Bl./Pg 3

Sockelplan / Plan du socle / Piano del plinto / Plinth plan / Sokkelplan

24 / 27 / 32 kW

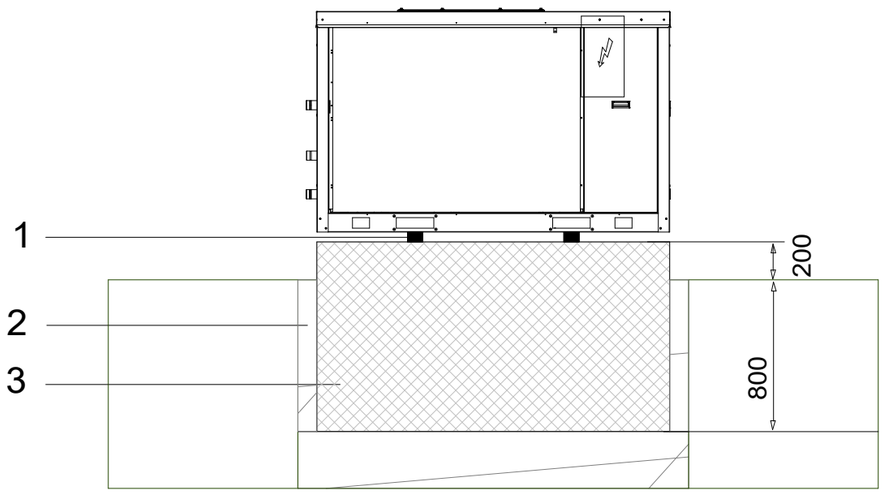

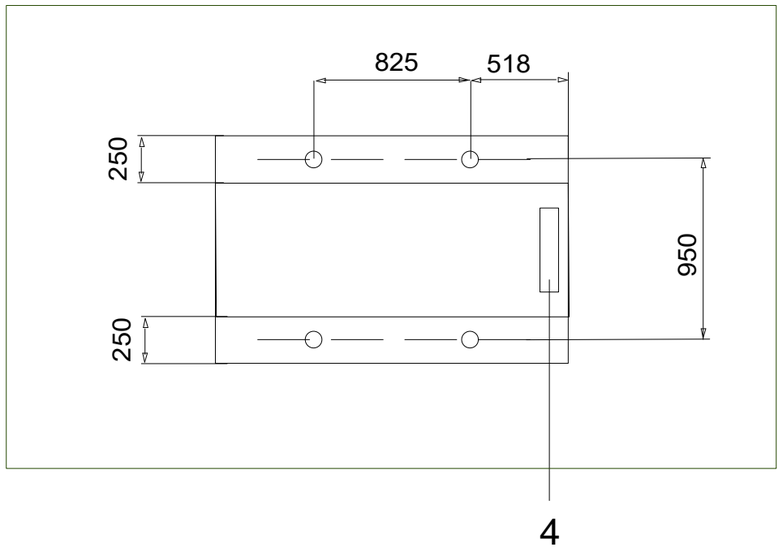

48 kW

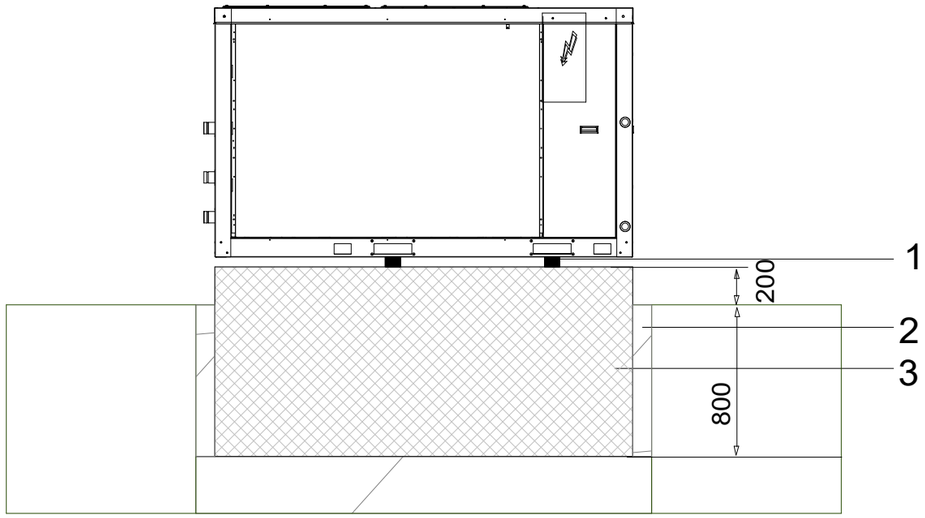

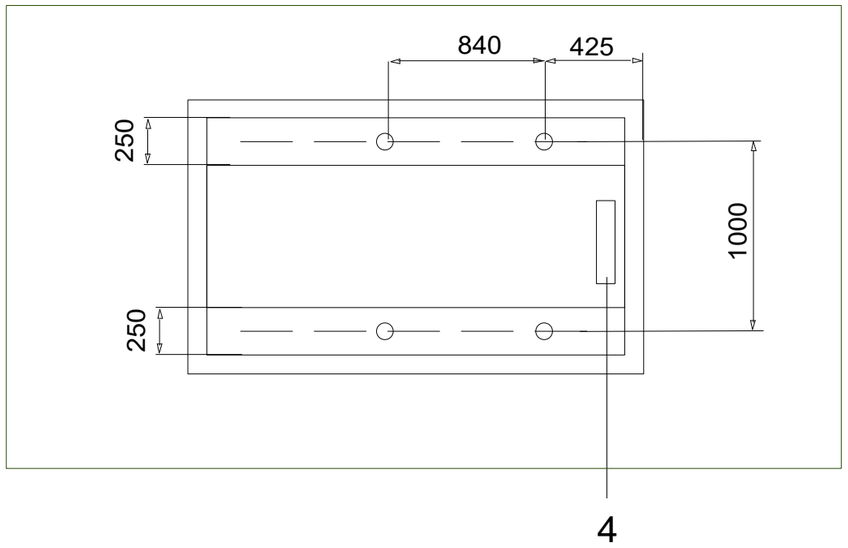

1 Vibration damper
2 Gravel bed
3 Concrete pedestal
4 Electrical panel side

Maße in mm
Dimensions en mm
Dimensioni in mm
Dimensions in mm
Afmetingen in mm

a				Gez.			
b				Dess.			
c				Gepr.			
d				Contr.			
ᚨ/1	Aenderung/Modific.	ֈ/1	཮/1		ֈ/1	&#3950/1	

elco

Type		= Anlage: =A	+ Ort:
Bez./Des.1	Komponenten/Composants	Schema/Draw	Socket Plan
Bez./Des.2	Componenti/Components/Onderdelen		

Blatt/Page 3
Total Bl./Pg 2

Sockelplan / Plan du socle / Piano del plinto / Plinth plan / Sokkelplan

54 / 61 kW

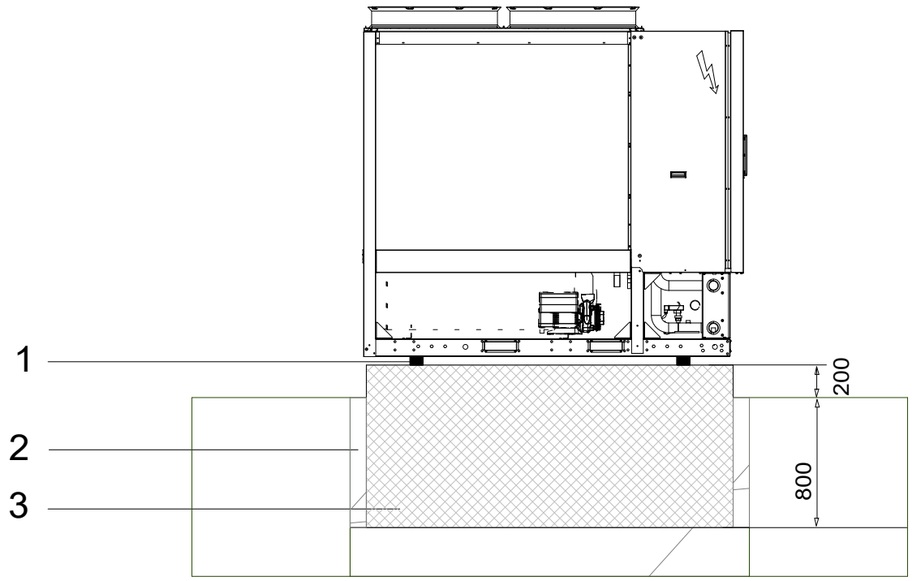

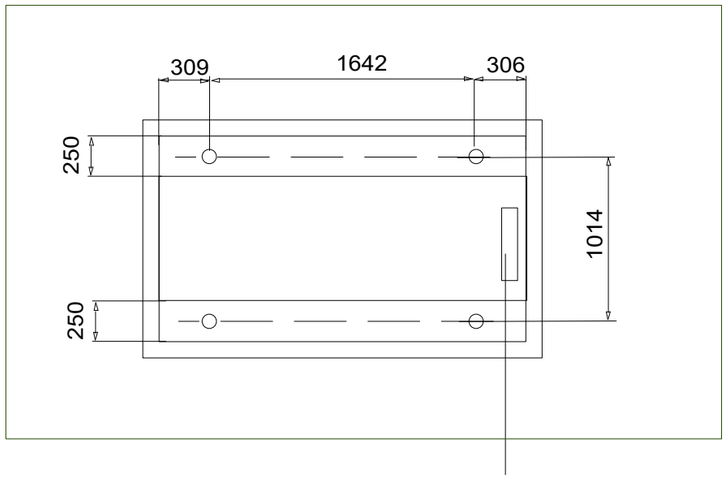

65 / 79 / 88 kW

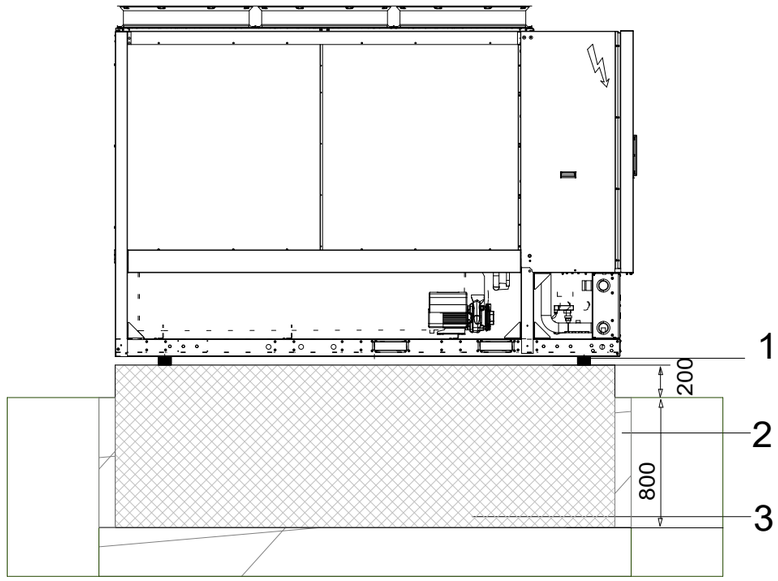

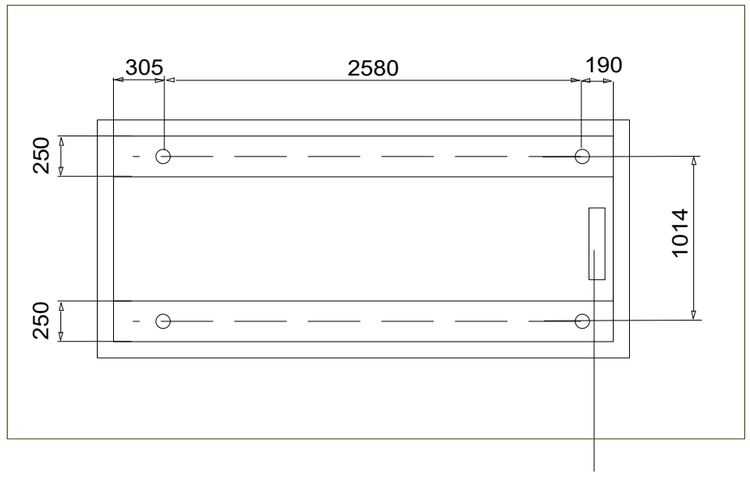

1 Vibration damper
2 Gravel bed
3 Concrete pedestal
4 Electrical panel side

Maße in mm
Dimensions en mm
Dimensioni in mm
Dimensions in mm
Afmetingen in mm

a				Gez.		
b				Dess.		
c				Gepr.		
d				Contr.		
ᚨ/1	Aenderung/Modific.	ֈ/1	཮/1		ֈ/1	཮/1

elco

Type		= Anlage: =A	+ Ort:
Bez./Des.1	Komponenten/Composants	Schema/Draw	Socket Plan
Bez./Des.2	Componenti/Components/Onderdelen		

Blatt/Page 4
Total Bl./Pg 2