Elektroschema
Schéma électrique
Schema elettrico
Electrical documentation
Elektrisch schema

Anlage
Installation
Impianto
Installation
Installatie

Auftrag Nr.
No de commande
N° ordine
Commision No.
Bestelnr

Das Installationsmaterial, sowie alle Anschlüsse und Erdungen müssen der EN 60335-1 + EN 60335-2-102 und den örtlichen Vorschriften entsprechen.
Le Matériel d' installation ainsi que les connections et les mises à la terre doivent être conforms aux EN 60335-1 + EN 60335-2-102 et prescriptions locales
Il materiale, come pure i raccordi e le messe a terra, devono corrispondere alle prescrizioni locali e alle EN 60335-1 + EN 60335-2-102
Installation material, as well as connections and grounding must the EN 60335-1 + EN 60335-2-102 and local regulations.
Het installatiemateriaal zowel als aansluitingen en aarding dienen conform te zijn aan de EN 60335-1 + EN 60335-2-102 en de lokaal geldende voorschriften

Wärmeerzeugertyp Type de producteur de chaleur Tipo di produttore di calore Heat generator type Keteltype	AEROTOP M & L
Wärmeerzeuger-Ausführung Version de producteur de chaleur Versione di produttore di calore Heat generator type Versie keteltype	Standard AEROTOP M & L 4-(A)B-I
Schema Artikelnummer Art. No. de schéma Art. N° schema Diagram order number Art.nr schema	3726041

Anlage / Blatt - Verzeichnis: Annexe / page - liste: Impianto / Elenco Fogli Enclosure / page - list: Bijlage/pagina - lijst	A	1-3
	ODU	1-2
	WAR	1-5
	B	1
	P	1-15

a				Gez. Dess.	08.02.2022	Sp
b						
c				Gepr. Contr.	08.04.2022	Cab
d						
Zustand	Aenderung/Modific.	Datum	Name		Datum	Name

Elektrodokumentation

Bez./Des.1 Deckblatt / Page de garde / Copertina

Bez./Des.2 Cover sheet / Dekblad

= Anlage: =A

+ Ort:

Schema/Draw W02.1.0147

Blatt/Page 1

Total Bl./Pg 26

BEMERKUNGEN / REMARQUES / OSSERVAZIONE / REMARKS / OPMERKINGEN

Achtung!

Absicherung Leistung mit allpolig absschaltbarem Leitungsschutzschalter (keine 3 Einzelsicherungen)

Bei externen Verbraucherkomponenten bitte die Hersteller-Bedienungsanleitung lesen!

Bei separater Einspeisung (Steuerspannung): Warnhinweis "Achtung Fremdspannung" aussen auf dem Schaltfeld anbringen!

Attention!

Sécurisation de la puissance par disjoncteur de puissance multipolaire (pas 3 sécurités séparées)

En cas de composants consommateurs externes veuillez lire le manuel du producteur!

En cas d'alimentation séparée (tension de commande): Avertissement "Attention Tension externe" est attaché sur l'extérieur du panneau de commande!

Attenzione!

Protezione forza con interruttore automatico onnipolare (non 3 fusibili singoli)

In caso di componenti di consumo esterni si prega di leggere il manuale del produttore!

In caso di alimentazione separata (tensione di comando): Avviso "Attenzione Tensione esterna!" è attaccato l'esterno del pannello di controllo!

Attention!

Protection forces with switch automatic rifle to onnipolare (not 3 single fuses)

In case of external consumer components please read the producer manual!

In case of separate supply (control voltage): Warning "Caution External voltage" is attached on the outside of the control panel!

Aandacht!

Zekering met alle polen leidingbeveiligingsschakelaar (niet 3 enkele zekeringen)

In het geval van externe consumenten-componenten lees de handboek van de producent!

In geval van afzonderlijke voeding (stuurspanning): Waarschuwing "Opgepast Externe spanning" is bevestigd op de buitenkant van het bedieningspaneel!

A1) Einspeisung WP / Alimentation PAC / Alimentazione PAC / Power supply HP / Voeding WP

Wärmepumpe
Pompe à chaleur
Pompa di calore
Heat pump
Warmtepomp

AEROTOP M&L			
24-32	48	54-61	65-88
3x32A/C	3x63A/C	3x63A/C	3x80A/C
400 V			
3P+N+PE			
50 Hz			

ODU/2.E3

B) Einspeisung / Alimentation / Alimentazione / Power supply / Voeding

Steuerspannung
Tension de commande
Tensione di comando
Control voltage
Stuurspanning

RVS 61.843 (F)
P+N+PE
230V
50 Hz
13A/C

WAR/2.E1

C) Benötigte Kabel / Câbles nécessaires / Cavi necessari / Cables needed / Benodigde kabels

2x0,75mm²
elco Hybridkabel: 5G1,5mm² + (2x0,75mm²)
M24-32: 5x10mm²
M48: 5x16mm²
L54-88: 5x25mm²

Kabelquerschnitt muss den baulichen Bedingungen angepasst werden.
La section des câbles doit être adaptée aux conditions de construction.
La sezione dei cavi deve essere adattata alle condizioni strutturali.
Cable cross-section must be adapted to the structural conditions.
De kabeldoorsnede moet worden aangepast aan de structurele omstandigheden.

Elektrische Verbindungen/Liaisons électriques/Collegamenti elettrici
Electrical connections/Elektrische verbindingen

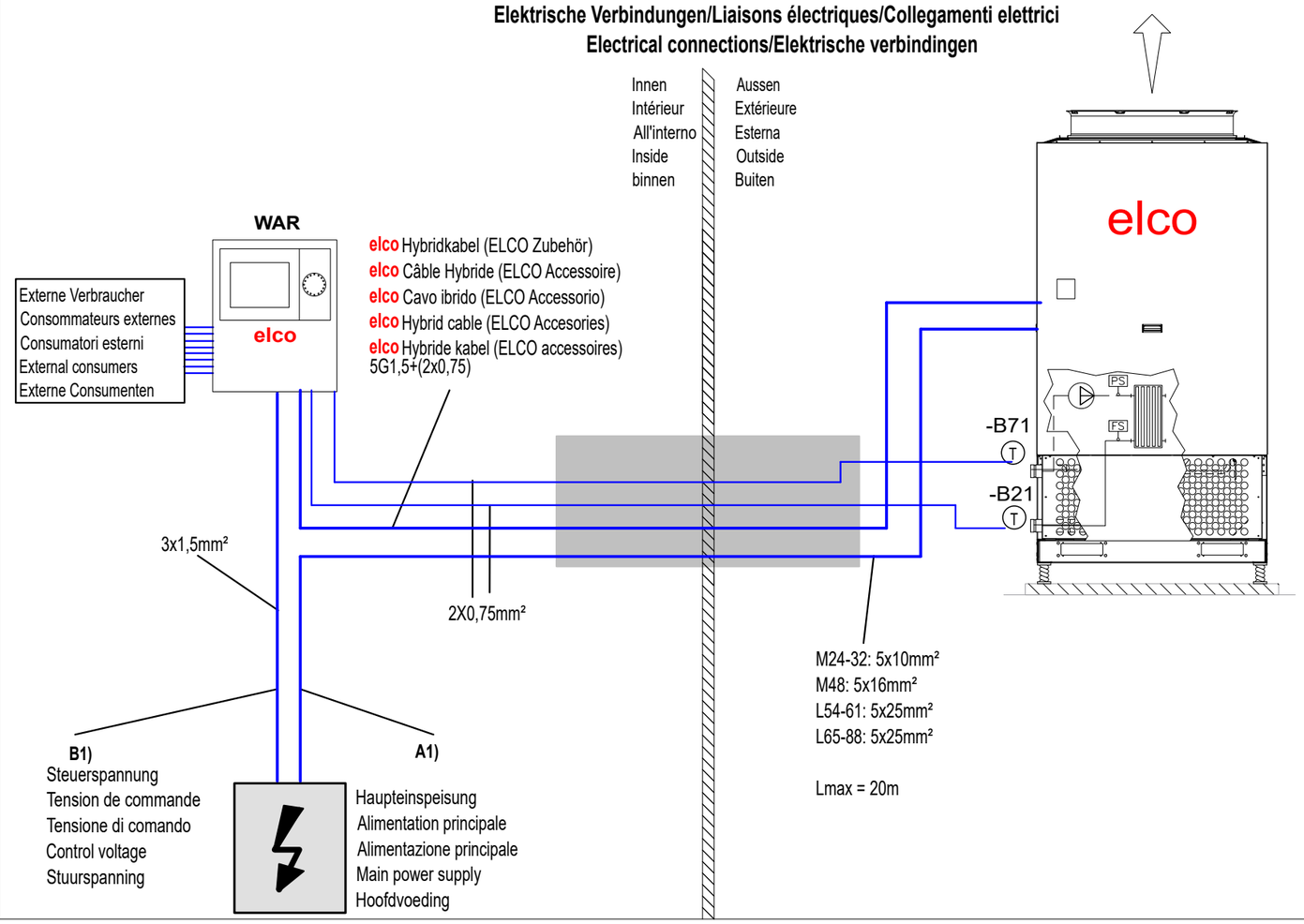

a				Gez.	08.02.2022	Sp
b				Dess.		
c				Gepr.	08.04.2022	Cab
d				Contr.		
Zustand	Aenderung/Modific.	Datum	Name		Datum	Name

elco

Type	AEROTOP M & L	= Anlage: =A	+ Ort:
Bez./Des.1	Allg. Information / Information générale	Schema/Draw W02.1.0147	Blatt/Page 2
Bez./Des.2	Informazioni gen. / Gen. info / Alg. informatie		Total Bl./Pg 26

Achtung: Funktionsschema nur für den Elektriker gültig!
Attention : Modèle de fonction seulement pour l'électricien valable!
Attenzione: Modello di funzione soltanto per l'elettricista valido!
Note: Operation diagramme only for the electrician valid!
Opm: werkingsdiagramma enkel voor geschoold elektrieker !

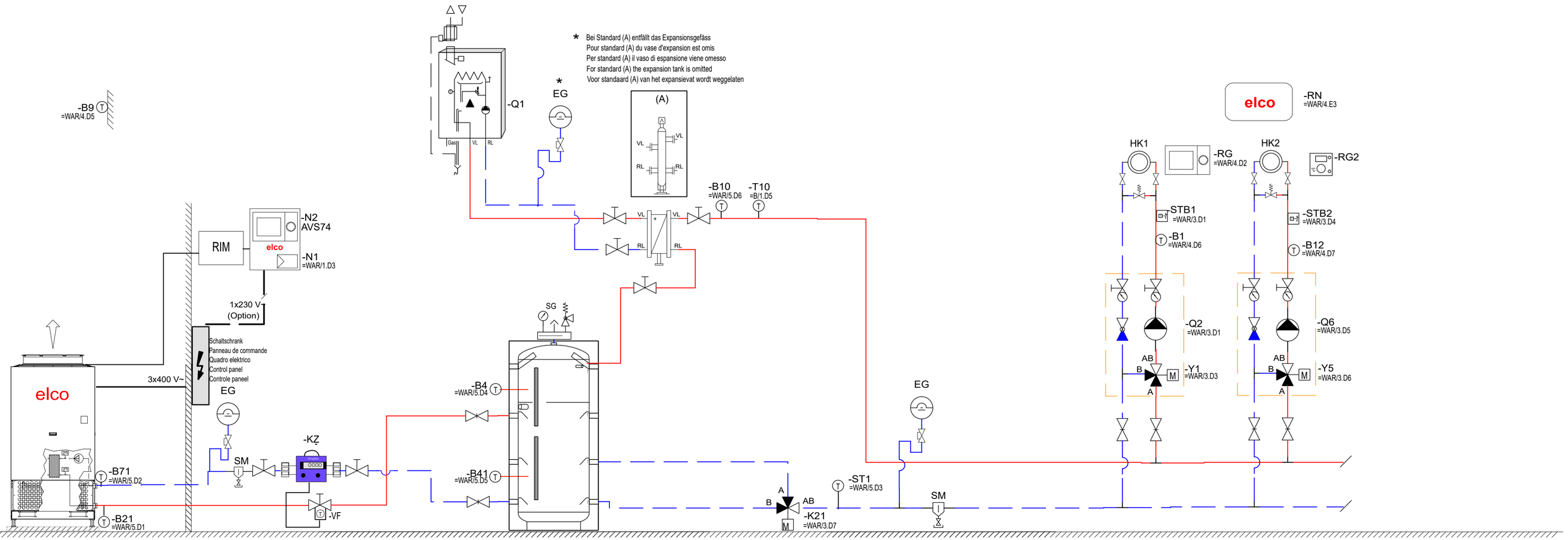

Wärmepumpe AEROTOP M&L
Pompe à chaleur AEROTOP M&L
Pompa di calore AEROTOP M&L
Heat pump AEROTOP M&L
warmtepomp AEROTOP M&L

Pufferspeicher
Ballon tampon
Accum. tampone
Buffer storage tank
Buffervat

Legende: B1 Vorlauffühler
Légende: B12 Sonde de départ
Leggenda: Sonda mandata
Legend: Flow sensor
Legende: vertrekvoeler

B4 Pufferspeicherfühler oben
Sonde de ballon tamp. en haut
Sonda temp. accum. alto
buffer storage sensor top
Voeler buffervat boven

B71 Rücklauffühler WP
Sonde de retour WP
Sonda ritorno T.P.
Return sensor WP
Retourvoeler WP

KZ Klimazähler (Rücklauffühler eingebaut) (Option)
Compteur de chaleur / refroidissement (Sonde de retour incorporé) (Option)
Contatore di calore / raffreddamento (Sonda ritorno inserito) (Opzione)
Heat / cooling meter (Return sensor integrated) (Option)
warmtemeter/koude teller (Retourvoeler ingebouwd) (Optie)

N2 Bedieneinheit
Unité de contrôle
Unità di controllo
Operator interface
Bedieneenheid

RG1 Raumgerät (Option)
RG2 Appareil d´ambiance (Option)
Comando a distanza (Opzione)
Room unit (Option)
Ruimte unit (Optie)

SG Sicherheitsgruppe
Groupe de sécurité
Gruppo di sicurezza
Safety group
Beveiligingsgroep

ST1 Sondertemperaturfühler 1 (Option)
Sonde T° spéciale 1 (Option)
Sensore temp. speciale 1 (Opzione)
Special temp sensor 1 (Option)
speciale temperatuursensor 1 (Optie)

Y1 Mischerantrieb
Y5 Entraînement de mélange
Comando valvola miscelazione
Mixing valve
3-weg mengkraan

B9 Aussenfühler
Sonde extérieure
Sonda esterna
Outside sensor
Buitenvoeler

B41 Pufferspeicherfühler unten
Sonde de ballon tamp. en bas
Sonda temp. accum. sotto
Bottom storage tank sensor
Voeler buffervat onder

EG Expansionsgefäss
Vase d'expansion
Vaso d'espansione
Expansion tank
Expansievat

K21 dT-Regler 1 K21 (Option)
Régulateur dT 1 K21 (Option)
K21 DT controller 1 (Opzione)
dT controller 1 K21 (Option)
dT regelaar 1 K21 (Optie)

Q2 Heizkreispumpe
Q6 Pompe de circuit de chauffage
Pompa di circuito di riscald.
Heating zone pump
CV pomp

RIM Remote Interface Modul
Remote Interface Modul
Remote Interface Modul
Remote Interface Modul
Remote Interface Modul
Remote Interface Modul

SM Schlammabscheider
Séparateur de boue
Filtro di saleté
Skimmer
Vuilafscheider

T10 Vorlauffühler Kessel
Sonde de la temp.
de départ Chaudière
Sonda mandata Caldaia
Flow sensor Boiler
vertrekvoeler Ketel

B10 Schienenvorlauffühler
Sonde de temp. départ du rail
Sonda termica mandata esterna
Common flow sensor
Verdelervoelver

B21 Vorlauffühler W.P.
Sonde de départ P.A.C
Sonda mandata T.P
Flow sensor WP
vertrek voeler WP

HK1 Heizkreis
HK2 Circuit de chauffage
Circuito riscaldamento
Heating circuit
Verwarmingskring

N1 Wärmepumpenregler
Régulateur de pompe à chaleur
Regolatore per termopompa
Heat pump controller
Warmtepomp regelaar

Q1 Kesselkreispumpe
Pompe de by-pass
Pompa misc. caldaia
Boiler bypass pump
Ketel pomp

RN Remocon NET B (Option)
Remocon NET B (Option)
Remocon NET B (Opzione)
Remocon NET B (Option)
Remocon NET B (Optie)

STB1 Sicherheitsthermostat für Bodenheizung (Option)
STB2 Thermostat de sécurité pour chauffage par le sol (Option)
Termostato di sicurezza per pannelli radianti (Opzione)
Safety limit thermostat of floor heating (Option)
Veiligheidsaquastaat voor vloerverwarming (Optie)

T10 Vorlauffühler Kessel
Sonde de la temp.
de départ Chaudière
Sonda mandata Caldaia
Flow sensor Boiler
vertrekvoeler Ketel

VF Eintauch-Vorlauffühler (Option)
Sonde de départ à immersion (Option)
Sonda di mandata a immersione (Opzione)
Immersion flow sensor (Option)
Immersie aanvoertemperatuursensor (Optie)

a				Gez. Dess.	08.02.2022	Sp
b						
c				Gepr. Contr.	08.04.2022	Cab
d						
Zustand	Aenderung/Modific.	Datum	Name		Datum	Name

elco

Typ: AEROTOP M & L
Bez./Des.1: Hydraul./Hydrauliq./Idraulica/Hydraul./Hydraulica
Bez./Des.2: Standard 4-(A)B-I

= Anlage: =A
+ Ort:
Schema/Draw: W02.1.0147
Blatt/Page 3
Total Bl./Pg 26

+AEROTOP M & L

Ausseneinheit / Unité extérieure / Unità esterna / Outdoor unit / Buitenunit (ODU)

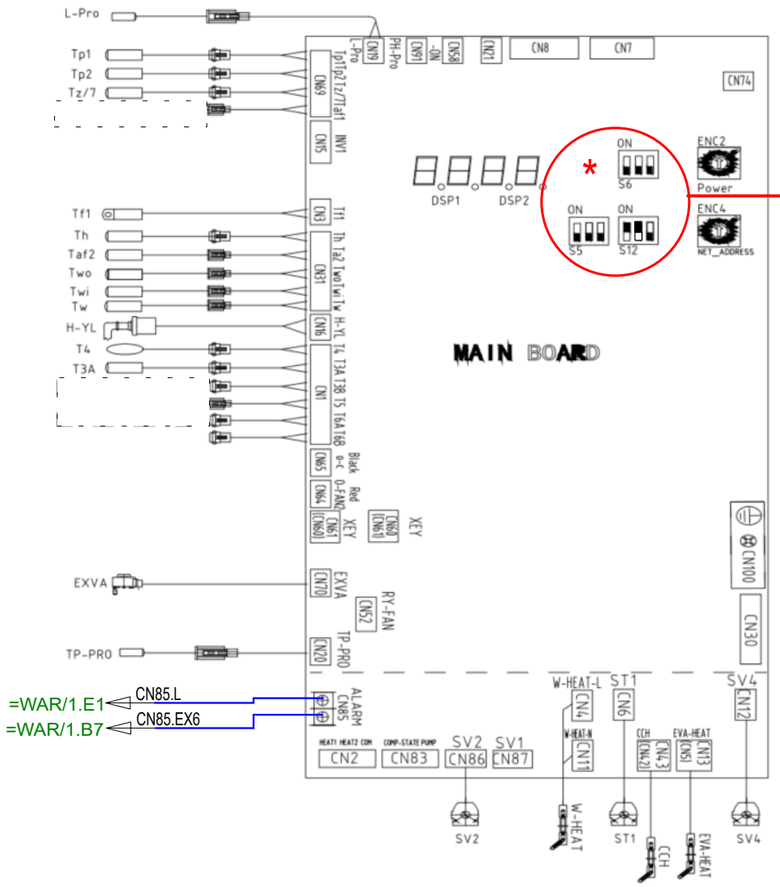

Einstellen bevor BUS-Leitung angeschlossen.
Régler avant que la ligne de BUS ne soit connectée.
Impostare prima che la linea BUS sia collegata.
Set before BUS line connected.
Ingesteld voordat BUS-lijn is aangesloten.

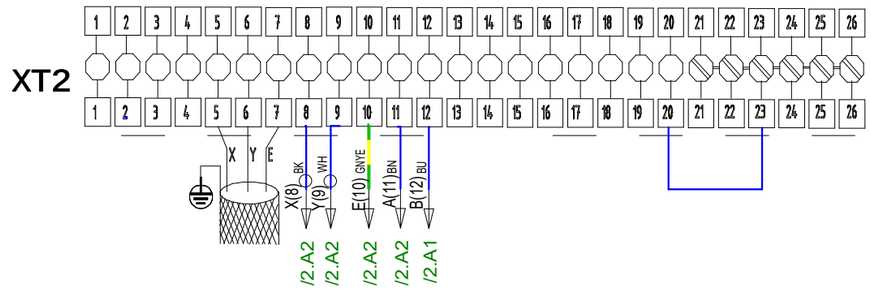

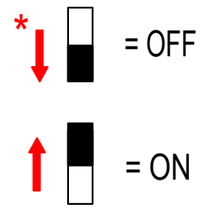

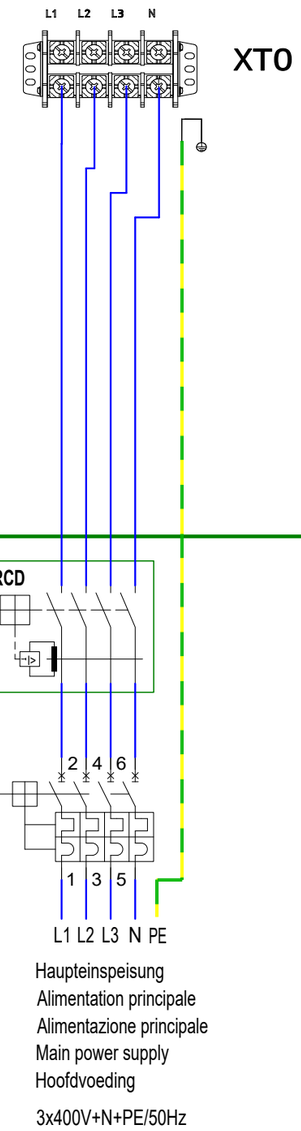

a				Gez. Dess.	08.02.2022	Sp	elco	Type: AEROTOP M & L	= Anlage: =ODU	+ Ort:	Blatt/Page 1
b											
c				Gepr. Contr.	08.04.2022	Cab		Bez./Des.1: Stromlaufplan/Schéma de circuits/Schema circuitale	Schema/Draw W02.1.0147		Total Bl./Pg 26
d											
Zustand	Aenderung/Modific.	Datum	Name		Datum	Name		Bez./Des.2: Circuit diagram / Elektrisch schema			

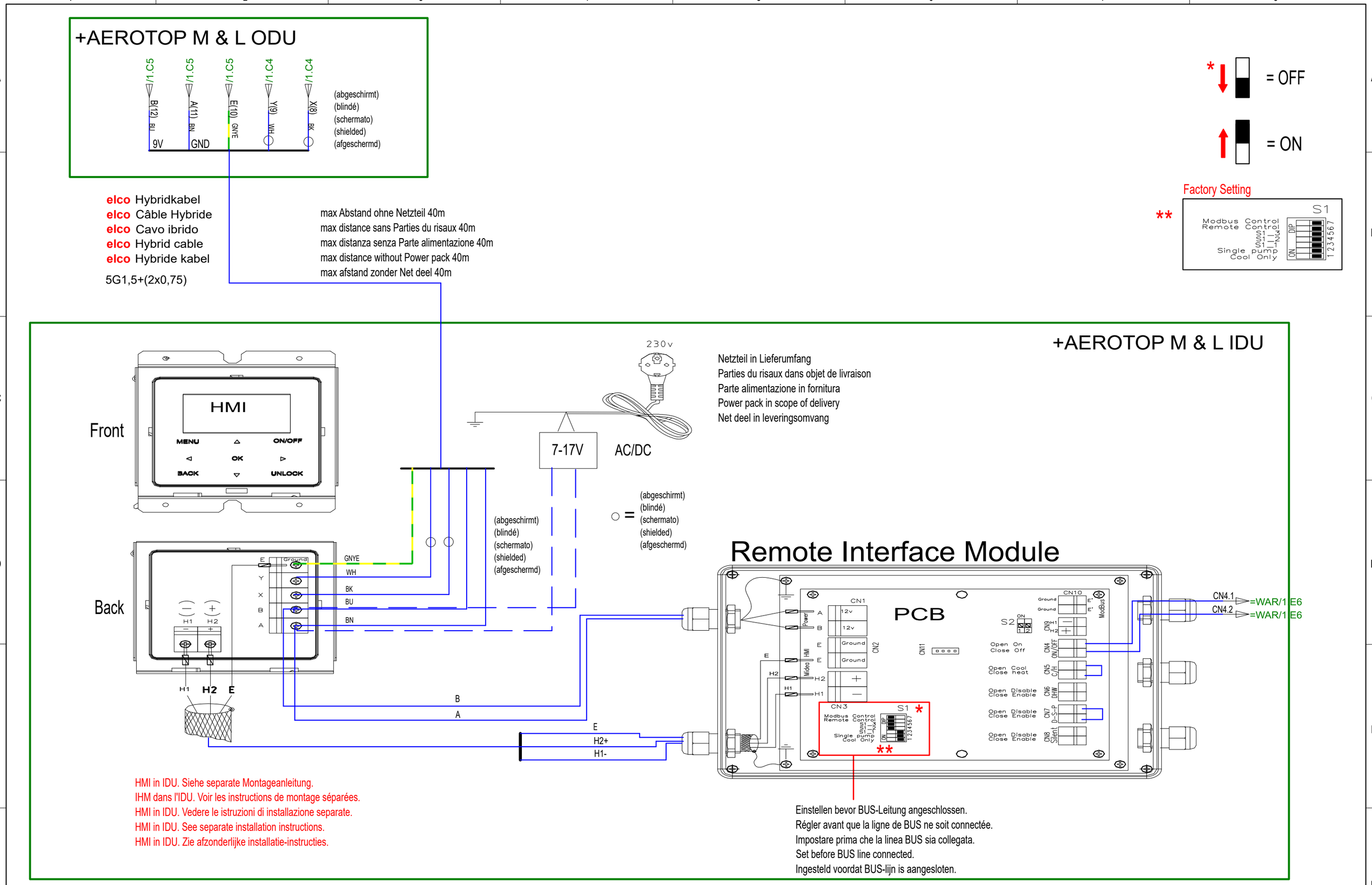

a				Gez.	08.02.2022	Sp	elco	Type	AEROTOP M & L	= Anlage: =ODU	+ Ort:	Blatt/Page 2
b				Dess.								
c				Gepr.	08.04.2022	Cab		Bez./Des.1	Stromlaufplan/Schéma de circuits/Schema circuitale	Schema/Draw W02.1.0147		Total Bl./Pg 26
d				Contr.								
Zustand	Aenderung/Modific.	Datum	Name		Datum	Name		Bez./Des.2	Circuit diagram / Elektrisch schema			

+AEROTOP M & L **Wandaufbauregler/Contrôle mural/Controllo a parete/Wall mounted controller/Wandbediening (WAR)**

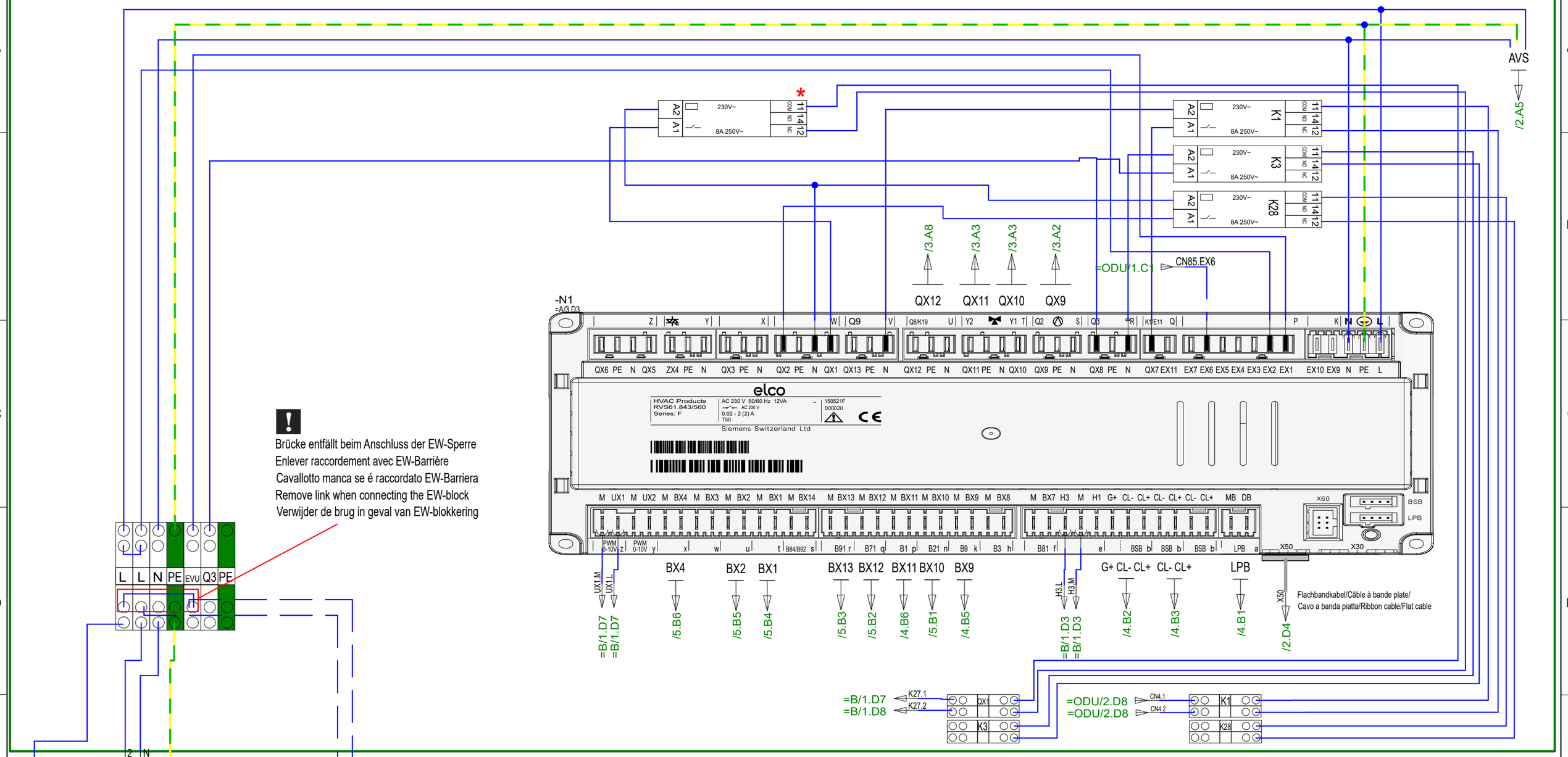

Brücke entfällt beim Anschluss der EW-Sperre
Enlever raccordement avec EW-Barrière
Cavallotto manca se é raccordato EW-Barriera
Remove link when connecting the EW-block
Verwijder de brug in geval van EW-blokkering

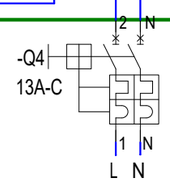

Einspeisung;(Steuerspannung)
Alimentation;(Tension de commande)
Alimentazione;(Tensione di comando)
Power supply;(Control voltage)
Voeding;(Stuurspanning)

1x230V+N+PE/50Hz

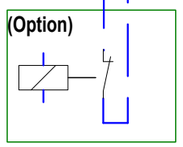

EW-Sperre
EW-Barrière
EW-Barriera
EW-block
EW-blokkering

* Prüfen: So richtig verdrahtet!
Contrôler les choses : Câblé si correctement !
Controllare: Così ben cablato!
Check: So properly wired!
Check: Zo goed aangesloten!

a				Gez.	08.02.2022	Sp	elco	Type	AEROTOP M & L	= Anlage: =WAR	+ Ort:	Blatt/Page 1
b				Dess.								
c				Gepr.	08.04.2022	Cab		Bez./Des.1	Stromlaufplan/Schéma de circuits/Schema circuitale	Schema/Draw W02.1.0147		Total Bl./Pg 26
d				Contr.								
Zustand	Aenderung/Modific.	Datum	Name		Datum	Name		Bez./Des.2	Circuit diagram / Elektrisch schema			

+AEROTOP M & L

Wandaufbauregler/Contrôle mural/Controllo a parete/Wall mounted controller/Wandbediening

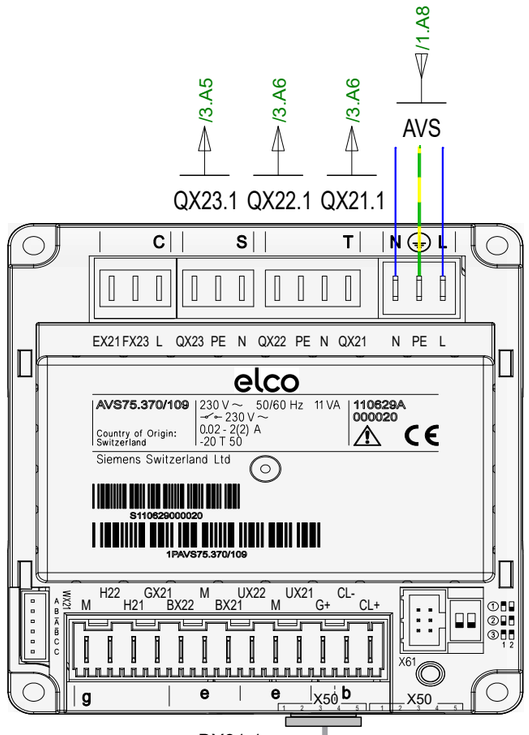

AVS75.370/109

Option Heizkreis 2
Option Circuit de chauffage 2
Opzione Circuito riscaldamento 2
Option Heating circuit 2
Optie Verwarmingscircuit 2

Modul 1
Module 1
Modulo 1
Module 1
Module 1

1 2

a				Gez. Dess.	08.02.2022	Sp	elco	Type	AEROTOP M & L	= Anlage: =WAR	+ Ort:	Blatt/Page 2
b												
c				Gepr. Contr.	08.04.2022	Cab		Bez./Des.1	Stromlaufplan/Schéma de circuits/Schema circuitale	Schema/Draw W02.1.0147		Total Bl./Pg 26
d												
Zustand	Aenderung/Modific.	Datum	Name		Datum	Name		Bez./Des.2	Circuit diagram / Elektrisch schema			

+AEROTOP M & L

RVS 61.843 (F)

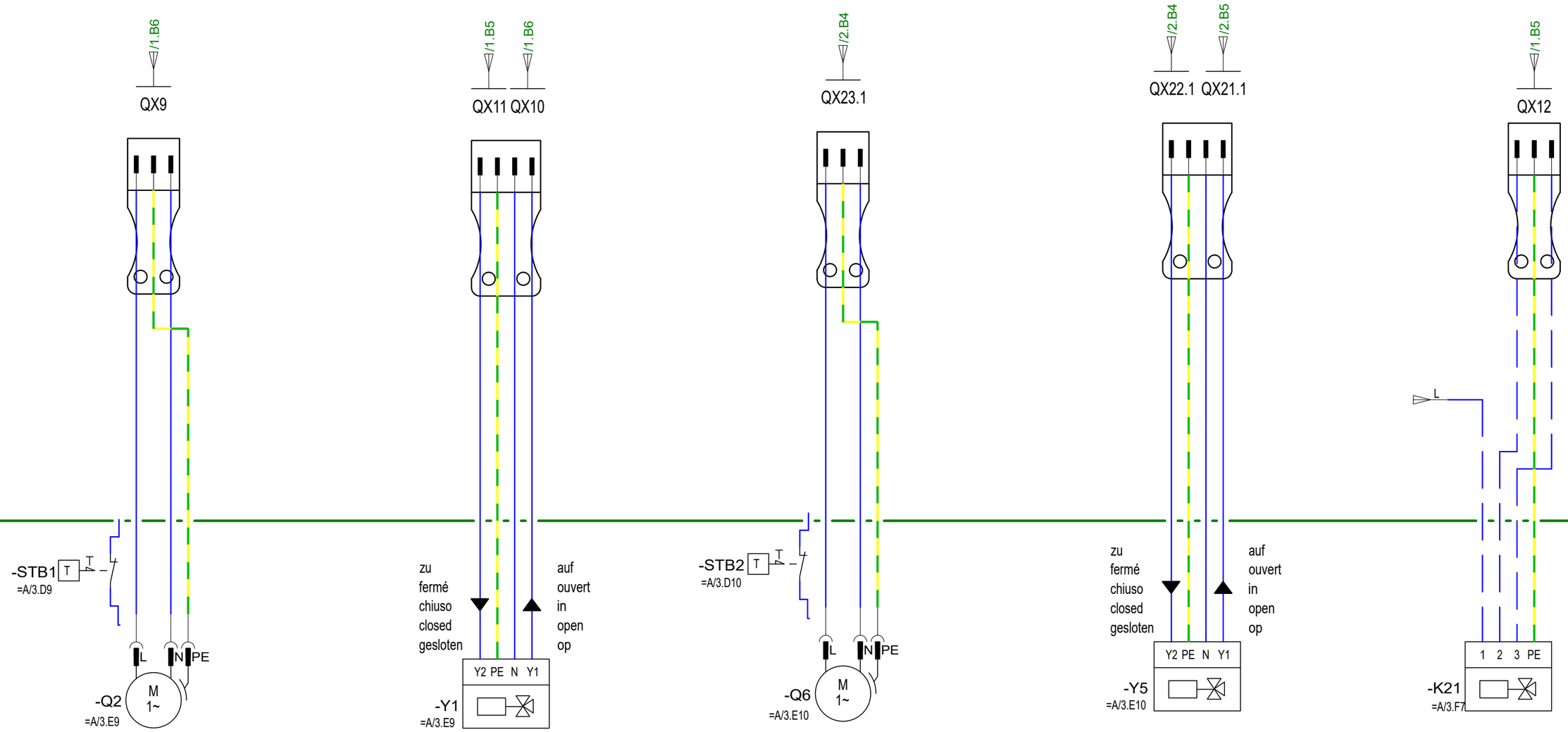

Heizkreispumpe
Pompe de circuit de chauffage
Pompa di circuito di riscald.
Heating zone pump
CV pomp
(max. 2A)

Mischerantrieb
Entraînement de mélange
Comando valvola miscelazione
Mixing valve
3-weg mengkraan
(max. 2A)

Heizkreispumpe
Pompe de circuit de chauffage
Pompa di circuito di riscald.
Heating zone pump
CV pomp
(max. 2A)

Mischerantrieb
Entraînement de mélange
Comando valvola miscelazione
Mixing valve
3-weg mengkraan
(max. 2A)

dT-Regler 1 K21
Régulateur dT 1 K21
K21 DT controller 1
dT controller 1 K21
dT regelaar 1 K21
(Option)

STB Sicherheitsthermostat für Bodenheizung (Option)
Thermostat de sécurité pour chauffage par le sol (Option)
Termostato di sicurezza per pannelli radianti (Opzione)
Safety limit thermostat of floor heating (Option)
Veiligheidsaquastaat voor vloerverwarming (Optie)

a				Gez. Dess.	08.02.2022	Sp
b						
c				Gepr. Contr.	08.04.2022	Cab
d						
Zustand	Aenderung/Modific.	Datum	Name		Datum	Name

elco

Type	AEROTOP M & L	= Anlage: =WAR	+ Ort:
Bez./Des.1	Stromlaufplan/Schéma de circuits/Schema circuitale	Schema/Draw	W02.1.0147
Bez./Des.2	Circuit diagram / Elektrisch schema		

Blatt/Page 3
Total Bl./Pg 26

+AEROTOP M & L

RVS 61.843 (F)

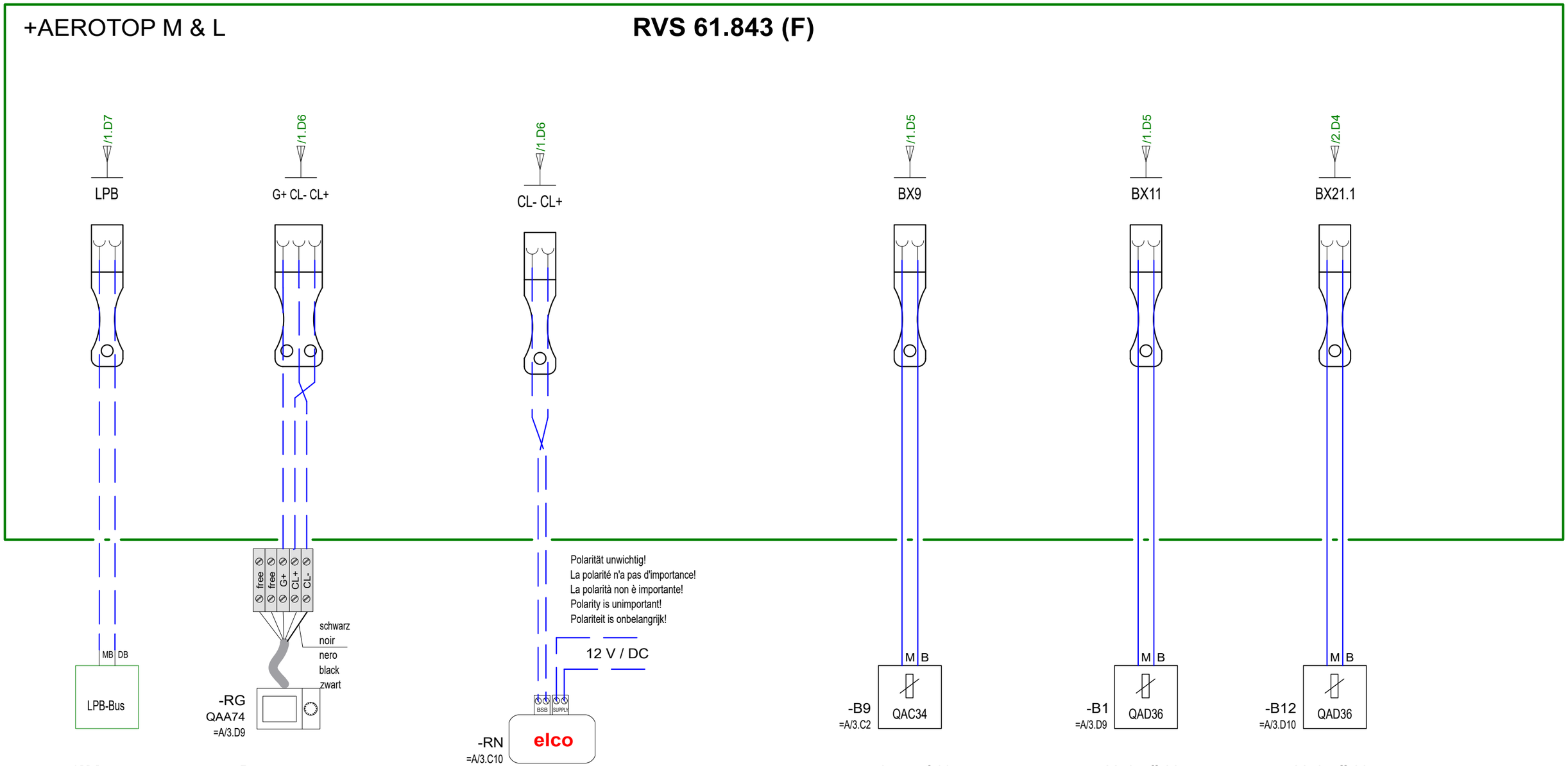

LPB-Bus
(Option)

Raumgerät
Appareil d`ambiance
Comando a distanza
Room unit
Ruimte unit
(Option)

Remocon NET B
Remocon NET B
Remocon NET B
Remocon NET B
Remocon NET B
(Option)

Aussenfühler
Sonde extérieure
Sonda esterna
Outside sensor
Buitenvoeler

Vorlauffühler
Sonde de départ
Sonda mandata
Flow sensor
vertrekvoeler

Vorlauffühler
Sonde de départ
Sonda mandata
Flow sensor
vertrekvoeler

! Siehe Montageanleitung!
Voir les instructions de montage!
Vedi istruzioni di montaggio!
See assembly instructions!
Zie montage-instructies!

a				Gez.	08.02.2022	Sp
b				Dess.		
c				Gepr.	08.04.2022	Cab
d				Contr.		
Zustand	Aenderung/Modific.	Datum	Name		Datum	Name

elco

Type	AEROTOP M & L	= Anlage: =WAR	+ Ort:
Bez./Des.1	Stromlaufplan/Schéma de circuits/Schema circuitale	Schema/Draw	W02.1.0147
Bez./Des.2	Circuit diagram / Elektrisch schema		

Blatt/Page 4
Total Bl./Pg 26

+AEROTOP M & L

RVS 61.843 (F)

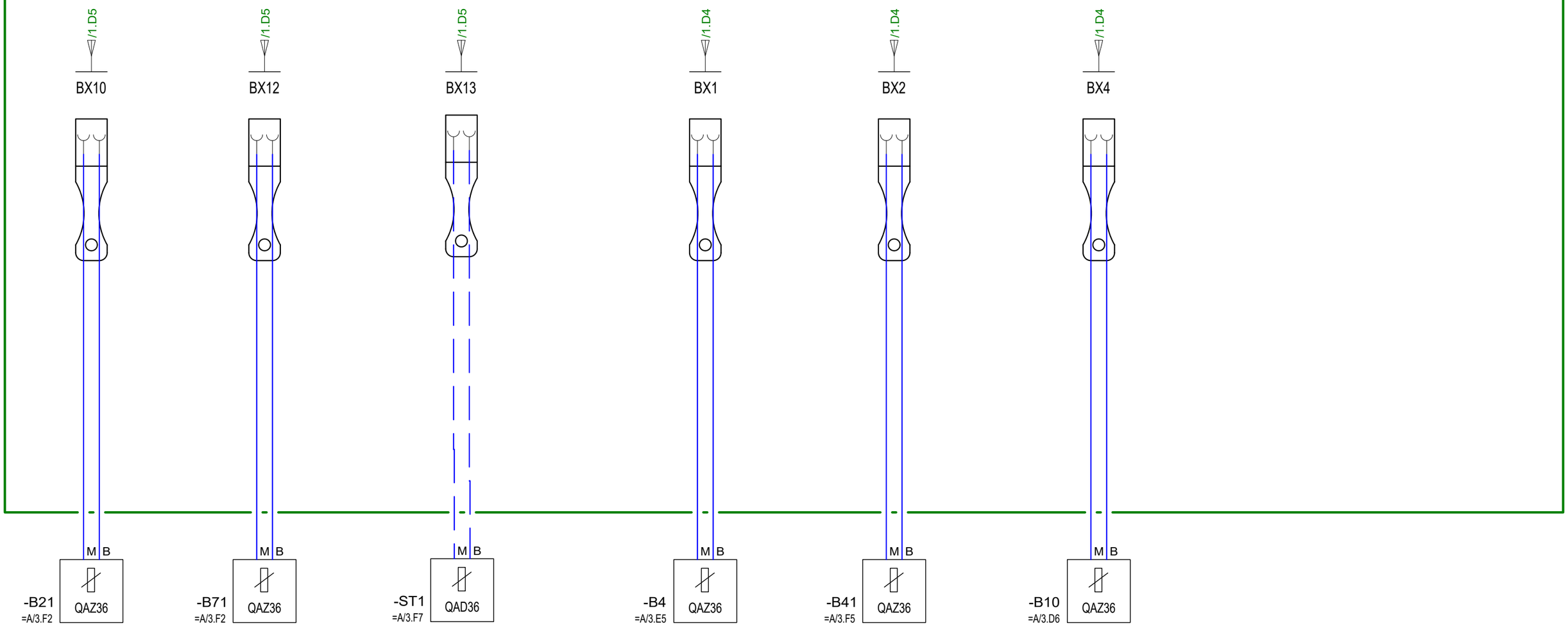

Vorlauffühler W.P.
Sonde de départ P.A.C
Sonda mandata T.P
Flow sensor WP
vertrek voeler WP

Rücklauffühler WP
Sonde de retour WP
Sonda ritorno T.P.
Return sensor WP
Retourvoeler WP

Sondertemperaturfühler 1
Sonde T° spéciale 1
Sensore temp. speciale 1
Special temp sensor 1
speciale temperatuursensor 1
(Option)

Pufferspeichertemp B4
T° ballon accumulation B4
T. acc. tamp. B4
Buffer storage tank temp. B4
Buffervattemperatuur B4

Pufferspeicherfühler B41
Sonde de ballon tamp. B41
Sonda temp. accum. B41
Buffer storage tank sensor B41
Voeler buffervat B41

Schienenvorlauffühler
Sonde de temp. départ du rail
Sonda termica mandata esterna
Common flow sensor
Verdelervoelver

a				Gez. Dess.	08.02.2022	Sp	elco	Type	AEROTOP M & L	= Anlage: =WAR	+ Ort:	Blatt/Page 5
b												
c				Gepr. Contr.	08.04.2022	Cab		Bez./Des.1	Stromlaufplan/Schéma de circuits/Schema circuitale	Schema/Draw W02.1.0147		Total Bl./Pg 26
d								Bez./Des.2	Circuit diagram / Elektrisch schema			
Zustand	Aenderung/Modific.	Datum	Name		Datum	Name						

+THISION L PLUS

Hauptregler/Régulateur principal/Regolatore principale/Main controller/Hoofdregelaar (ACP)

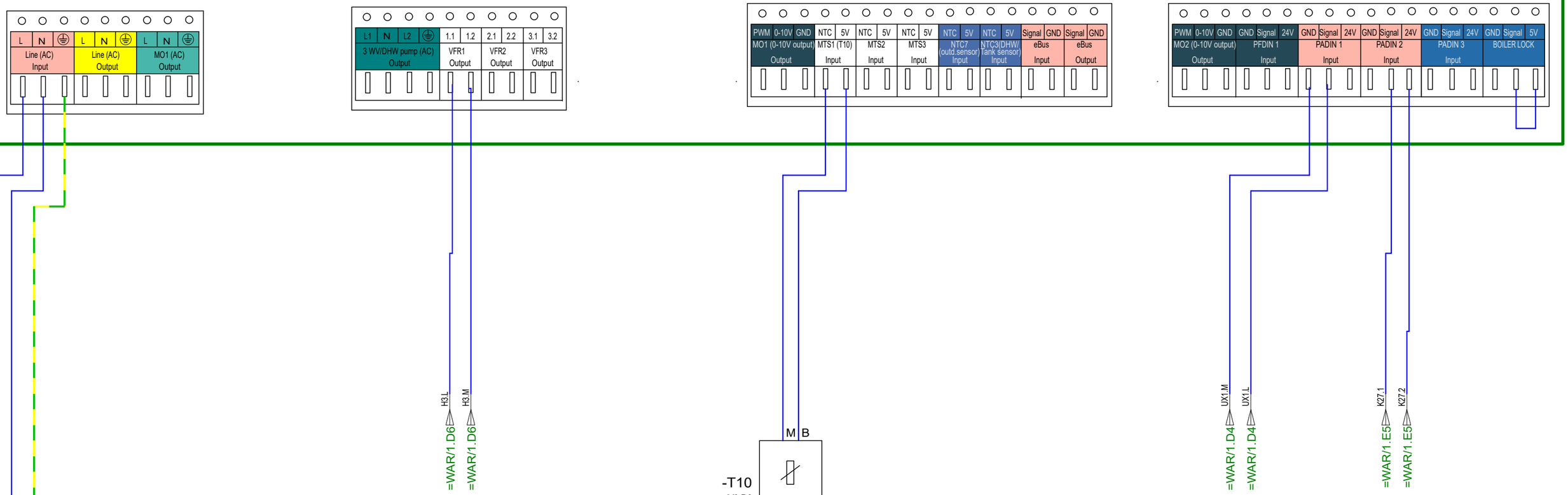

a				Gez.	08.02.2022	Sp
b				Dess.		
c				Gepr.	08.04.2022	Cab
d				Contr.		
Zustand	Aenderung/Modific.	Datum	Name		Datum	Name

elco

Type	AEROTOP M & L
Bez./Des.1	Stromlaufplan/Schéma de circuits/Schema circuitale
Bez./Des.2	Circuit diagram / Elektrisch schema

= Anlage: =B

+ Ort:

Blatt/Page 1

Schema/Draw W02.1.0147

Total Bl./Pg 26

AEROTOP M & L (HMI)

Menü Menue Menu Menu Menu	Parameter Paramètre Parametri Parameter Parameter	Ebene Niveau Livello Level Niveau	Funktion Fonction Funzione Function Functie	Standardwert Valeur standard Valore standard Standard setting Standaard instelling	Min. Min. Min. min. min.	Max. Max. Max. max. max.	Einheit Unité Unità Unit Eenheid	Aenderung Modification Modifica Modification Wijziging
Time and date			YEAR	2020				*
			MONTH	1				*
			DAY	1				*
			12-24 HOUR	12				*
			MINUTE	30				*
			AM/PM	AM				*
			LANGUAGE	ENGLISH				ENGLISH
			BACKLIGHT OFF DELAY (SECONDS)	60			s	*
Pump Control			Enable	Disable				*
			Ratio Pump	100	0	100	%	75

a				Gez. Dess.	08.02.2022	Sp
b						
c				Gepr. Contr.	08.04.2022	Cab
d						
Zustand	Aenderung/Modific.	Datum	Name		Datum	Name

elco

Type	AEROTOP M & L
Bez./Des.1	Parameterliste
Bez./Des.2	

= Anlage:	=P	+ Ort:	
Schema/Draw	W02.1.0147	Blatt/Page	1
		Total Bl./Pg	26

Menü Menue Menu Menu Menu	Parameter Paramètre Parametri Parameter Parameter	Ebene Niveau Livello Level Niveau	Funktion Fonction Funzione Function Functie	Standardwert Valeur standard Valore standard Standard setting Standaard instelling	Min. Min. Min. min. min.	Max. Max. Max. max. max.	Einheit Unité Unità Unit Eenheid	Aenderung Modification Modifica Modification Wijziging
Temperatur Compensation			Enable (Option) (Option) (Opzione) (Option) (Optie)	NO				*
			T4 temperature 1(Heating environment temperature 1) (Option) (Option) (Opzione) (Option) (Optie)	5			°C	*
			T4 temperature1 (heating environment temperature 2) (Option) (Option) (Opzione) (Option) (Optie)	15			°C	*
			Offset Backlash temperature(Heating check back temperature) (Option) (Option) (Opzione) (Option) (Optie)	10			°C	*

RVS61

Parameter-Checkliste für Inbetriebnahme
Check list paramétrage
Check list parametri
Parameter checklist for startup
Parameter checklist voor opstart

Achtung: Werte in Klammer ( ) nur aktivieren, wenn vorhanden
Attention: Les valeurs entre parenthèses ( ) activer seulement si la est disponible
Attienzione: Valori in parentesi ( ) attivare solo quando disponibile
Attention: Activate values in parenthesis () only if present
Opgepast: waarden tussen haakjes ( ) enkel activeren indien voorhanden

Wärmepumpe mittels Betriebsarttaste in Standby schalten um unbeabsichtiges Anlaufen zu verhindern
Pompe à chaleur par la touche de mode dans le mode de veille pour éviter tout démarrage accidentel
Pompa di calore dal pulsante di modalità di interruttore di attesa per evitare accidentali start-up
Heat pump by the mode button in standby switch to prevent accidental start-up
Warmtepomp met de modusknop in stand-by om onbedoeld starten te voorkomen

Ergänzungen Suppléments Aggiunte Supplements Uitbreidingen								

a				Gez. Dess.	08.02.2022	Sp
b						
c				Gepr. Contr.	08.04.2022	Cab
d						
Zustand	Aenderung/Modific.	Datum	Name		Datum	Name

elco

Type	AEROTOP M & L	= Anlage: =P	+ Ort:
Bez./Des.1	Parameterliste	Schema/Draw W02.1.0147	Blatt/Page 2
Bez./Des.2			Total Bl./Pg 26

Menü Menue Menu Menu Menu	Parameter Paramètre Parametri Parameter Parameter	Ebene Niveau Livello Level Niveau	Funktion Fonction Funzione Function Functie	Standardwert Valeur standard Valore standard Standard setting Standaard instelling	Min. Min. Min. min. min.	Max. Max. Max. max. max.	Einheit Unité Unità Unit Eenheid	Aenderung Modification Modifica Modification Wijziging
Bedieneinheit Unité de commande Unità di comando Operator interface Bedieneenheid	20	E	Sprache Langue Lingua Language Taal	Deutsch Allemand Tedesco German Duits				*
	40	I	Einsatz als Utilisation comme Impiego per Use as Gebruik als	Bediengerät 1 Interface utilisateur 1 Unità di comando 1 Operator unit 1 Bedienapparaat 1	1	4		*
	42	I	Zuordnung Raumgerät 1 Affectation unité amb. 1 Asseg. unità amb. 1 Temperature controller 1 assignment Toewijzing Ruimteunit 1	Heizkreis 1 Circuit de chauffage 1 Circuito riscaldamento 1 Heating circuit 1 Verwarmingscircuit 1	1	3		*
	48	I	Wärmer/kälter Gerät 1 Plus chaud/froid appareil 1 Disp. più caldo/più fred Warmer/cooler device 1 Warmen/koeler	Keine Pas de Nessuna funzione None Geen	0	3		*
Uhrzeit und Datum horaire et date orario e data Time and date Datum en tijd	1	E	Stunden Heures Ore Hours Uren		00:00	23:59	hh:mm	*
	2	E	Tag / Monat Jour / mois Mese / giorno day / month Dag / maand		1,01	31,12	tt.MM	*
	3	E	Jahr An Anno Year Jaar		2004	2099	jjjj	*
Ergänzungen Suppléments Aggiunte Supplements Uitbreidingen								

a				Gez. Dess.	08.02.2022	Sp	elco	Type	AEROTOP M & L	= Anlage: =P	+ Ort:	Blatt/Page 3
b												
c				Gepr. Contr.	08.04.2022	Cab		Bez./Des.1	Parameterliste	Schema/Draw W02.1.0147		Total Bl./Pg 26
d												
Zustand	Aenderung/Modific.	Datum	Name		Datum	Name		Bez./Des.2				

Menü Menue Menu Menu Menu	Parameter Paramètre Parametri Parameter Parameter	Ebene Niveau Livello Level Niveau	Funktion Fonction Funzione Function Functie	Standardwert Valeur standard Valore standard Standard setting Standaard instelling	Min. Min. Min. min. min.	Max. Max. Max. max. max.	Einheit Unité Unità Unit Eenheid	Aenderung Modification Modifica Modification Wijziging
Konfiguration Configuration Configurazione Configuration Configuratie	5700	I	Voreinstellung Prégréglage Preselezione Default setting Voorinstelling	---	1	40		23
	5712	I	Verwendung Mischer 1 Utilisation vanne mélangeuse 1 Utilizzo miscelatore 1 application mixer Toepassing mengventiel 1	Heizen und Kühlen Chauffer et réfrigérer Riscaldare e refrigerare Heating and cooling Verwarmen en koelen	1	3		Heizen chauffer riscaldare Heat Verwarming
	5715	I	Heizkreis 2 Circuit de chauffage 2 Circuito riscaldamento 2 Heating circuit 2 Verwarmingscircuit 2	Aus Arrét Disinserito OFF Uit	0	1		Ein En Inserito On Aan
	5717	I	Verwendung Mischer 2 Utilisation vanne mélangeuse 2 Utilizzo miscelatore 2 application mixer 2 Toepassing mengventiel 2	Heizen und Kühlen Chauffer et réfrigérer Riscaldare e refrigerare Heating and cooling Verwarmen en koelen	1	3		Heizen chauffer riscaldare Heat Verwarming
	5800	I	Wärmequelle Source de chaleur Sorgente termica Heat source Warmtebron	Luft Air Aria Air Lucht	1	6		Extern Luft Externe air Aria esternamente Externally air Externe lucht
	5890	I	Relaisausgang QX1 Sortie de relais QX1 Uscita del relè QX1 Relay output QX1 Relaisuitgang QX1	Kein Aucun Nessuno None Geen	0	83		Wärmeanforderung K27 Demande de chaleur K27 Richiesta di calore K27 Call for heat K27 Warmtevraag K27
	5902	I	Relaisausgang QX12 (Option) Sortie de relais QX12 (Option) Uscita del relè QX12 (Opzione) Relay output QX12 (Option) Relaisuitgang QX12 (Optie)	Quelle Pumpe Q8/ Ventilator K19	0	83		dT-Regler 1 K21 Régulateur dT 1 K21 K21 DT controller 1 dT controller 1 K21 dT regelaar 1 K21
	5933	I	Fühlereingang BX4 Entrée de sonde BX4 Entrata di sonda BX4 Sensor input BX4 Opnemeringang BX4	Kein Aucun Nessuno None Geen	0	45		Schienenvorlauffühler B10 Sonde de temp. départ du rail B10 Sonda termica mandata esterna B10 Header supply line sensor B10 Aanvoertemp opnemer B10
	5939	I	Fühlereingang BX10 Entrée de sonde BX10 Entrata di sonda BX10 Sensor input BX10 Opnemeringang BX10	Kein Aucun Nessuno None Geen	0	45		Vorlauffühler W.P. B21 Sonde de départ P.A.C B21 Sonda mandata T.P B21 Flow sensor WP B21 vertrek voeler WP B21
	5941	I	Fühlereingang BX12 Entrée de sonde BX12 Entrata di sonda BX12 Sensor input BX12 Opnemeringang BX12	Kein Aucun Nessuno None Geen	0	45		Rücklauffühler WP B71 Sonde de retour WP B71 Sonda ritorno T.P. B71 Return sensor WP B71 Retourvoeler WP B71
	5942	I	Fühlereingang BX13 (Option) Entrée de sonde BX13 (Option) Entrata di sonda BX13 (Opzione) Sensor input BX13 (Option) Opnemeringang BX13 (Optie)	Quelle Eintrittstemperatur B91 température d'entrée Source B91 Fonte temperatura di ingresso B91 source input temp B91 Ingangstemp bron B91	0	45		Sondertemperaturfühler 1 Sonde T° spéciale 1 Sensore temp. speciale 1 Special temp sensor 1 speciale temperatuursensor 1

Menü Menue Menu Menu Menu	Parameter Paramètre Parametri Parameter Parameter	Ebene Niveau Livello Level Niveau	Funktion Fonction Funzione Function Functie	Standardwert Valeur standard Valore standard Standard setting Standaard instelling	Min. Min. Min. min. min.	Max. Max. Max. max. max.	Einheit Unité Unità Unit Eenheid	Aenderung Modification Modifica Modification Wijziging
Konfiguration Configuration Configurazione Configuration Configuratie	5960	I	Funktion Eingang H3 Fonction entrée H3 Funzione ingresso H3 Function input H3 Functie ingang H3	BA-Umschaltung Zonen+TWW	0	61		Fehler- /Alarmmeldung Message d'erreur / d'alarme Messaggio di errore/allarme Error / alarm message Fout / alarmmelding
	5990	I	Funktion Eingang EX6 Fonction entrée EX6 Funzione ingresso EX6 function EX6 Functie ingang EX6	Kein Aucun Nessuno None Geen	0	30		Sammelstörung WP E20 Dérangement général PAC E20 Anomalia generale TP E20 Common fault HP E20 Collectief alarm HP E20
	6070	I	Funktion Ausgang UX1 Fonction sortie UX1 Funzione uscita UX1 Function exit UX1 Functie uitgang UX1	Quellenpumpe Q8/Ventilator K19	0	35		Wärmeanforderung Demande de chaleur Richiesta di calore Call for heat Warmtevraag
	6071	I	Signallogik Ausgang UX1 Logique de signal sortie UX1 Segnale logico uscita UX1 Signal logic output UX1 Signaallogica uitgang UX1	Invertiert Inversé Invertito Inverted Omgekeerd	0	1		Standard Moyen Medio Average Average
	6072	I	Signal Ausgang UX1 Signal de sortie UX1 Uscita del segnale UX1 Signal output UX1 Signaal uitgang UX1	PWM	0	1		0-10V
	6075	I	Temperaturwert 10V UX1 Valeur température 10V UX1 Valore temperatura 10V UX1 Temp. Type 10V UX1 Temp waarde 10V UX1	100	5	130	°C	90
	6076	I	Ausgangsspannung Tension de sortie Tensione d'uscita Output voltage Output spanning	10	0	10	V	9,5
	6117	I	Zentrale Sollwertführung Point central de compensation d'exploitation Compensazione del punto di funzionamento centrale Central setpt compensation Centrale gew wrde beïnvl	20	1	100	°C	5
	6200	I	Fühler speichern enrégistrer sondes registrare sonde Save sensor Opnemer opslaan	Nein Non No No Nee	0	1		Ja Oui Si Yes Ja
Ergänzungen Suppléments Aggiunte Supplements Uitbreidingen								

a				Gez.	08.02.2022	Sp
b				Dess.		
c				Gepr.	08.04.2022	Cab
d				Contr.		
Zustand	Aenderung/Modific.	Datum	Name		Datum	Name

elco

Type	AEROTOP M & L	= Anlage: =P	+ Ort:
Bez./Des.1	Parameterliste	Schema/Draw W02.1.0147	Blatt/Page 5
Bez./Des.2			Total Bl./Pg 26

Menü Menue Menu Menu Menu	Parameter Paramètre Parametri Parameter Parameter	Ebene Niveau Livello Level Niveau	Funktion Fonction Funzione Function Functie	Standardwert Valeur standard Valore standard Standard setting Standaard instelling	Min. Min. Min. min. min.	Max. Max. Max. max. max.	Einheit Unité Unità Unit Eenheid	Aenderung Modification Modifica Modification Wijziging
Allgemeine Funktionen fonctions générales Funzioni Generali General functions Algemene functies	5570	I	Temp diff EIN dT-Regler 1 dT° marche régul dT 1 Temp diff on dt contr 1 Temp diff ON dT controller 1 Temp diff ON dT regelaar 1	20	0	40	°C	3
	5571	I	Temp diff AUS dT-Regler 1 dT° arrêt régul dT 1 Temp diff off dT contr 1 Temp diff OFF dT controller 1 Temp diff OFF dT regelaar 1	10	0	40	°C	5
	5572	I	Einschalttemp.Min dT-Regler 1 Temp. d'enclenchement min Régulateur dT 1 Accensione temp.min dT regolatore 1 Switch-on temp.min dT controller 1 Inschakeltemp.min dT regelaar 1	0	-30	120	°C	40
	5574	I	Fühler 2 Delta-T Regler 1 Sonde 2 régulateur dT 1 sensore 2 dT controllore 1 Sensor 2 Delta-T controller 1 Sensor 2 Delta-T regelaar 1	Sondertemperaturfühler 2 Sonde T° spéciale 2 Sensore temp. speciale 2 Special temp sensor 2 speciale temperatuursensor 2	0	38		Pufferspeicherfühler B41 Sonde de ballon tamp. B41 Sonda temp. accum. B41 Buffer storage tank sensor B41 Voeler buffervat B41
Konfiguration Erweiterungsmodule Configuration Module extension Configurazione Moduli di espansione Configuration extension module Configuratie uitbreidingsmodules	7300	I	Funktion Erweiterungsmodul 1 Fonction module 1 Funzione modula 1 Function expansion module 1 Functie uitbreidingsmodule 1	Kein Aucun Nessuno None Geen	0	20		Heizkreis 2 Circuit de chauffage 2 Circuito riscaldamento 2 Heating circuit 2 Verwarmingscircuit 2
Ergänzungen Suppléments Aggiunte Supplements Uitbreidingen								

a				Gez. Dess.	08.02.2022	Sp	elco	Type	AEROTOP M & L	= Anlage: =P	+ Ort:	Blatt/Page 6
b												
c				Gepr. Contr.	08.04.2022	Cab		Bez./Des.1	Parameterliste	Schema/Draw W02.1.0147		Total Bl./Pg 26
d												
Zustand	Aenderung/Modific.	Datum	Name		Datum	Name		Bez./Des.2				

Menü Menue Menu Menu Menu	Parameter Paramètre Parametri Parameter Parameter	Ebene Niveau Livello Level Niveau	Funktion Fonction Funzione Function Functie		Standardwert Valeur standard Valore standard Standard setting Standaard instelling	Min. Min. Min. min. min.	Max. Max. Max. max. max.	Einheit Unité Unità Unit Eenheid	Aenderung Modification Modifica Modification Wijziging
Ein-/Ausgangstest Test des entrées/ sorties Test delle entrate/ uscite Input/output test In-/uitgangtest	7700	I	Relaistest Test des relais Test relè Relay test Relaistest	Relaistest bei Inbetriebnahme durchführen. Effectuez un test de relais pendant la mise en service. Eseguire il test del relè durante la messa in servizio. Perform relay test during commissioning. Voer relaistest uit tijdens inbedrijfstelling.	Kein Test Aucun test Nessun test No test Geen test	0	28		*
	7804	I	Fühlertemperatur BX1 Température sonde BX1 Temperatura sonda BX1 Sensor temp BX1 Opnemertemperatuur BX1	Pufferspeicherfühler B4 Sonde de ballon tamp. B4 Sonda temp. accum. B4 Buffer storage tank sensor B4 Voeler buffervat B4	-	-28	350	°C	Wert Indication Indicazione valuation waarde
	7805	I	Fühlertemperatur BX2 Température sonde BX2 Temperatura sonda BX2 Sensor temp BX2 Opnemertemperatuur BX2	Pufferspeicherfühler B41 Sonde de ballon tamp. B41 Sonda temp. accum. B41 Buffer storage tank sensor B41 Voeler buffervat B41	-	-28	350	°C	Wert Indication Indicazione valuation waarde
	7807	I	Fühlertemperatur BX4 Température sonde BX4 Temperatura sonda BX4 Sensor temp BX4 Opnemertemperatuur BX4	Schienenvorlauffühler B10 Sonde de temp. départ du rail B10 Sonda termica mandata esterna B10 Header supply line sensor B10 Aanvoertemp opnemer B10	-	-28	350	°C	Wert Indication Indicazione valuation waarde
	7812	I	Fühlertemperatur BX9 Température sonde BX9 Temperatura sonda BX9 Sensor temp BX9 Opnemertemperatuur BX9	Aussenfühler B9 Sonde extérieure B9 Sonda esterna B9 Outside sensor B9 Buitenvoeler B9	-	-28	350	°C	Wert Indication Indicazione valuation waarde
	7813	I	Fühlertemperatur BX10 Température sonde BX10 Temperatura sonda BX10 Sensor temp BX10 Opnemertemperatuur BX10	Vorlauffühler W.P. B21 Sonde de départ P.A.C B21 Sonda mandata T.P B21 Flow sensor WP B21 vertrek voeler WP B21	-	-28	350	°C	Wert Indication Indicazione valuation waarde
	7814	I	Fühlertemperatur BX11 Température sonde BX11 Temperatura sonda BX11 Sensor temp BX11 Opnemertemperatuur BX11	Vorlauffühler B1 Sonde de départ B1 Sonda mandata B1 Flow sensor B1 vertrekvoeler B1	-	-28	350	°C	Wert Indication Indicazione valuation waarde
	7815	I	Fühlertemperatur BX12 Température sonde BX12 Temperatura sonda BX12 Sensor temp BX12 Opnemertemperatuur BX12	Rücklauffühler WP B71 Sonde de retour WP B71 Sonda ritorno T.P. B71 Return sensor WP B71 Retourvoeler WP B71	-	-28	350	°C	Wert Indication Indicazione valuation waarde
	7816	I	Fühlertemperatur BX13 Température sonde BX13 Temperatura sonda BX13 Sensor temp BX13 Opnemertemperatuur BX13	Sondertemperaturfühler 1 Sonde T° spéciale 1 Sensore temp. speciale 1 Special temp sensor 1 speciale temperatuursensor 1	-	-28	350	°C	Wert Indication Indicazione valuation waarde
	7830	I	Fühlertemp BX21 Modul 1 Température sonde BX21 module 1 Temperatura sonda BX21 modulo 1 Sensor temp BX21 module 1 Opnemertemp BX21 module 1	Vorlauffühler B12 Sonde de départ B12 Sonda mandata B12 Flow sensor B12 vertrekvoeler B12	-	-28	350	°C	Wert Indication Indicazione valuation waarde
Ergänzungen Suppléments Aggiunte Supplements Uitbreidingen									

a				Gez. Dess.	08.02.2022	Sp	elco	Type	AEROTOP M & L	= Anlage: =P	+ Ort:	Blatt/Page 7
b												
c				Gepr. Contr.	08.04.2022	Cab		Bez./Des.1	Parameterliste	Schema/Draw W02.1.0147		Total Bl./Pg 26
d												
Zustand	Aenderung/Modific.	Datum	Name		Datum	Name		Bez./Des.2				

Menü Menue Menu Menu Menu	Parameter Paramètre Parametri Parameter Parameter	Ebene Niveau Livello Level Niveau	Funktion Fonction Funzione Function Functie		Standardwert Valeur standard Valore standard Standard setting Standaard instelling	Min. Min. Min. min. min.	Max. Max. Max. max. max.	Einheit Unité Unità Unit Eenheid	Aenderung Modification Modifica Modification Wijziging
Diagnose Erzeuger Diagnostic générateur Diagnostica gener. di calore diagnostics source Diagnose warmteopwekking	8410	E	Rücklauftemperatur WP Température retour chauffage P.A.C Temperatura ritorno T.P Return temperature HP Retour temperatuur WP	Rücklauffühler WP B71 Sonde de retour WP B71 Sonda ritorno T.P. B71 Return sensor WP B71 Retourvoeler WP B71	-	0	140	°C	Wert Indication Indicazione valuation waarde
	8412	E	Vorlauftemperatur WP Temp. départ P.A.C Temperatura di mandata T.P Temperatur of départure HP Aanvoertemperatuur WP	Vorlauffühler W.P. B21 Sonde de départ P.A.C B21 Sonda mandata T.P B21 Flow sensor WP B21 vertrek voeler WP B21	-	0	140	°C	Wert Indication Indicazione valuation waarde
Zeitprogramm Heizkreis 1 Prog horaire circuit chauff 1 Programma orario circuito di riscaldamento 1 Heating circuit 1 timer program Klokprog. verw. groep 1	500	E	Vorwahl Préselection Preselezione Default Voorselectie		Mo-So Lun-Dim Lu-Do Mo-su ma-zo				*
	501	E	1. Phase Ein 1ère phase EN 1° periodo On First phase on 1e fase AAN		06:00	00:00	24:00	hh:mm	*
	502	E	1. Phase Aus 1ère phase Hors 1° periodo Off First phase off 1e fase UIT		22:00	00:00	24:00	hh:mm	*
Zeitprogramm Heizkreis 2 Prog horaire circuit chauff 2 Programma orario circuito di riscaldamento 2 Heating circuit 2 timer program Klokprog. verw. groep 2	520	E	Vorwahl Préselection Preselezione Default Voorselectie		Mo-So Lun-Dim Lu-Do Mo-su ma-zo				*
	521	E	1. Phase Ein 1ère phase EN 1° periodo On First phase on 1e fase AAN		06:00	00:00	24:00	hh:mm	*
	522	E	1. Phase Aus 1ère phase Hors 1° periodo Off First phase off 1e fase UIT		22:00	00:00	24:00	hh:mm	*
Ergänzungen Suppléments Aggiunte Supplements Uitbreidingen									

a				Gez. Dess.	08.02.2022	Sp
b						
c				Gepr. Contr.	08.04.2022	Cab
d						
Zustand	Aenderung/Modific.	Datum	Name		Datum	Name

elco

Type	AEROTOP M & L
Bez./Des.1	Parameterliste
Bez./Des.2	
= Anlage:	=P
+ Ort:	
Schema/Draw	W02.1.0147
Blatt/Page	8
Total Bl./Pg	26

Menü Menue Menu Menu Menu	Parameter Paramètre Parametri Parameter Parameter	Ebene Niveau Livello Level Niveau	Funktion Fonction Funzione Function Functie	Standardwert Valeur standard Valore standard Standard setting Standaard instelling	Min. Min. Min. min. min.	Max. Max. Max. max. max.	Einheit Unité Unità Unit Eenheid	Aenderung Modification Modifica Modification Wijziging
Heizkreis 1 Circuit de chauffage 1 Circuito riscaldamento 1 Heating circuit 1 Verwarmingscircuit 1	710	E	Komfortsollwert Consigne confort Setpoint comfort Comfort setpoint Gewenste wrde comfort	28	BZ 712	35	°C	*
	712	E	Reduziertsollwert Consigne réduit Temperatura ridotta Setback setting Gewenste wrde gereduceerd	16	BZ 714	BZ 710	°C	*
	714	E	Frostschutzsollwert Consigne hors-gel Setpoint protezione antigelo Freeze protection setpoint Gewenste wrde vorst	10	4	BZ 712	°C	*
	720	E	Kennlinie Steilheit Pente de la courbe Ripidità curva caratteristica Curve slope Steilheid stooklijn	0,8	0,1	4		*
	730	E	Sommer-/Winterheizgrenze Limite chauffe été/hiver Valore limite estate/inverno Summer/winter heating limit Zomer/Winter verw grens	20	8	30	°C	*
	740	I	Vorlaufsollwert Minimum Minimum consigne de départ Setpoint di mandata minima Minimum supply setpoint Min gewenste aanvoertemp	8	8	BZ 741	°C	*
	741	I	Vorlaufsollwert Maximum Maximum consigne de départ Setpoint di mandata massima Maximum supply setpoint Max gewenste aanvoertemp	50	BZ 740	95	°C	*
	850	I	Estrich-Funktion Fonction 'Séchage contrôlé' Ottimizzazione all'accensione massima Floor curing function Vloerfunctie	Aus Arrét Disinserito OFF Uit	0	5		Bei Bedarf ein Si nécessaire Se necessario If necessary indien nodig
	870	I	Heizkreis 1 mit Pufferspeicher Circuit de chauffage 1 avec ballon de stockage Circuito riscaldamento 1 con cisterna di deposito buffer Heating circuit 1 with buffer Verwarmingscircuit 1 met opslag buffertank	Nein Non No No Nee	0	1		Ja Oui Si Yes Ja
Ergänzungen Suppléments Aggiunte Supplements Uitbreidingen								

Menü Menue Menu Menu Menu	Parameter Paramètre Parametri Parameter Parameter	Ebene Niveau Livello Level Niveau	Funktion Fonction Funzione Function Functie	Standardwert Valeur standard Valore standard Standard setting Standaard instelling	Min. Min. Min. min. min.	Max. Max. Max. max. max.	Einheit Unité Unità Unit Eenheid	Aenderung Modification Modifica Modification Wijziging
Heizkreis 2 Circuit de chauffage 2 Circuito riscaldamento 2 Heating circuit 2 Verwarmingscircuit 2	1010	E	Komfortsollwert Consigne confort Setpoint comfort Comfort setpoint Gewenste wrde comfort	28	BZ 712	35	°C	*
	1012	E	Reduziertsollwert Consigne réduit Temperatura ridotta Setback setting Gewenste wrde gereduceerd	16	BZ 714	BZ 710	°C	*
	1014	E	Frostschutzsollwert Consigne hors-gel Setpoint protezione antigelo Freeze protection setpoint Gewenste wrde vorst	10	4	BZ 712	°C	*
	1020	E	Kennlinie Steilheit Pente de la courbe Ripidità curva caratteristica Curve slope Steilheid stooklijn	0,8	0,1	4		*
	1030	E	Sommer-/Winterheizgrenze Limite chauffe été/hiver Valore limite estate/inverno Summer/winter heating limit Zomer/Winter verw grens	20	8	30	°C	*
	1040	I	Vorlaufsollwert Minimum Minimum consigne de départ Setpoint di mandata minima Minimum supply setpoint Min gewenste aanvoertemp	8	8	BZ 741	°C	*
	1041	I	Vorlaufsollwert Maximum Maximum consigne de départ Setpoint di mandata massima Maximum supply setpoint Max gewenste aanvoertemp	50	BZ 740	95	°C	*
	1050	I	Estrich-Funktion Fonction 'Séchage contrôlé' Ottimizzazione all'accensione massima Floor curing function Vloerfunctie	Aus Arrét Disinserito OFF Uit	0	5		Bei Bedarf ein Si nécessaire Se necessario If necessary indien nodig
	1170	I	Heizkreis 2 mit Pufferspeicher Circuit de chauffage 2 avec ballon de stockage Circuito riscaldamento 2 con cisterna di deposito buffer Heating circuit 2 with buffer Verwarmingscircuit 2 met opslag buffertank	Nein Non No No Nee	0	1		Ja Oui Si Yes Ja
Ergänzungen Suppléments Aggiunte Supplements Uitbreidingen								

a				Gez.	08.02.2022	Sp
b				Dess.		
c				Gepr.	08.04.2022	Cab
d				Contr.		
Zustand	Aenderung/Modific.	Datum	Name		Datum	Name

elco

Type	AEROTOP M & L
Bez./Des.1	Parameterliste
Bez./Des.2	

= Anlage:	=P	+ Ort:	
Schema/Draw	W02.1.0147	Blatt/Page	10
		Total Bl./Pg	26

Menü Menue Menu Menu Menu	Parameter Paramètre Parametri Parameter Parameter	Ebene Niveau Livello Level Niveau	Funktion Fonction Funzione Function Functie	Standardwert Valeur standard Valore standard Standard setting Standaard instelling	Min. Min. Min. min. min.	Max. Max. Max. max. max.	Einheit Unité Unità Unit Eenheid	Aenderung Modification Modifica Modification Wijziging
Pufferspeicher Ballon tampon Accum. tampone Buffer storage tank Buffervat	4721	I	Automatische Erzeugersperre Schaltdifferenz Blocage du producteur Différentiel Blocco generatori Differenziale di commutazione Automatic generator Switching diff automatische bronblokkering Schakeldifferentie	0	0	21	°C	5
	4722	I	Temperaturdiff Puffer/Heizkreis Ecart temp. ballon stockage /CC Diff temperatura buffer/HC Temp diff buffer/HC Temp diff buffer/HK	0	-20	20	°C	*
	4724	I	Min Speichertemp Heizbetrieb Température min de ballon en régime chauffage Temperatura minima del serbatoio in modalità di riscaldamento Min st tank temp heat mode Min. boilertemp verwarmingsmodus	-	8	95	°C	*
Ergänzungen Suppléments Aggiunte Supplements Uitbreidingen								

a				Gez. Dess.	08.02.2022	Sp	elco	Type	AEROTOP M & L	= Anlage: =P	+ Ort:	Blatt/Page 11
b												
c				Gepr. Contr.	08.04.2022	Cab		Bez./Des.1	Parameterliste	Schema/Draw W02.1.0147		Total Bl./Pg 26
d												
Zustand	Aenderung/Modific.	Datum	Name		Datum	Name		Bez./Des.2				

Menü Menue Menu Menu Menu	Parameter Paramètre Parametri Parameter Parameter	Ebene Niveau Livello Level Niveau	Funktion Fonction Funzione Function Functie	Standardwert Valeur standard Valore standard Standard setting Standaard instelling	Min. Min. Min. min. min.	Max. Max. Max. max. max.	Einheit Unité Unità Unit Eenheid	Aenderung Modification Modifica Modification Wijziging
Wärmepumpe Pompe à chaleur Pompa di calore Heat pump warmtepomp	2805	I	Sollwert Temperaturspreizung Kondensator Valeur de consigne de la différence de température du condenseur Differenza di temperatura nominale del condensatore Req temp diff condenser Verschil insteltemperatuur condensor	8	1	20	°C	*
	2809	O	Temperatur Frostalarm Température Alarme de gel Allarme gelo della temperatura Temperature frost alarm Temperatuur vorst alarm	4	0	10	°C	0
	2810	O	Kondensatorfrostschutz Antigel du condenseur Antigelo del condensatore Condenser antifreeze Condensor antivries	6	-15	8	°C	4
	2811	O	Nachlaufzeit Kondensatorfrostschutz Temps d'arrêt de la protection antigel du condenseur Protezione antigelo del condensatore per il tempo di funzionamento Condenser frost protection overrun time Doorlooptijd condensor vorstbeveiliging	300	0	600	s	*
	2835	O	Wiedereinschaltsperre Temporisation du réenclenchement Blocco riavvio Restart lock Herstartvergrendeling	900	10	1800	s	420
	2844	I	Ausschalttemp Max Temp. coupure max Temp. disinserimento max. Maximum cut-off temperature Maximum uitschakeltemperatuur	65	8	100	°C	55
	2845	I	Reduktion Ausschalttemp Max Coupez-la réduction de temp. Cut-riduzione reduction break temp max Max. reductie uitschakeltemperatuur	2	-20	20	°C	*
	2868	O	Nennleistung Wärmepumpe Puissance nominale de la Pompe à chaleur Potenza nominale Pompa di calore Heat pump nameplate rating Nominaal vermogen warmtepomp	20	0	1000	kW	*
	2869	O	Nennleistung Stufe 1 Puissance nominale de la Allure 1 Potenza nominale 1°stadio Stage 1 nameplate rating Nominaal vermogen Trap 1	5	0	1000	kW	*
Ergänzungen Suppléments Aggiunte Supplements Uitbreidingen								

Menü Menue Menu Menu Menu	Parameter Paramètre Parametri Parameter Parameter	Ebene Niveau Livello Level Niveau	Funktion Fonction Funzione Function Functie	Standardwert Valeur standard Valore standard Standard setting Standaard instelling	Min. Min. Min. min. min.	Max. Max. Max. max. max.	Einheit Unité Unità Unit Eenheid	Aenderung Modification Modifica Modification Wijziging
Zusatzerzeuger Générateur additonnel Generatore supplementare Supplementary source Extra generator	3690	I	Sollwertanhebung Haupterzeuger Régl consign chaud principale Setpoing incr sorg princip Setpoint incr main source Verhoging setpoint hoofdgenerator	5	0	60		0
	3694	I	TA Grenzen bei TWW Limite T° ext. ac charge ECS Limite T.est. con carico ACS OT limit with DHW charging BT Grenzen bij DHW	Beachten Attention Nota Note Noot	0	1		Deaktiviert Désactivée Esclusa Disabled Uitgeschakeld
	3696	I	Zusatzerzeuger Sperre bei TWW-Ladung Générateur supplémentaire Blocage lors de la charge de l'ECS Blocco del generatore ausiliario per la ricarica del ACS Supplementary source lock for DHW charging Hulpgeneratorslot voor opladen SWW	Bei Ladeende En fin de charge Alla fine della carica At end of charge Aan het einde van de lading	0	2		Kein Heizbetrieb und B3 warm Pas de chauffage et B3 chaud Nessuna modalità di riscaldamento e B3 caldo No heating mode and B3 warm Geen verwarmingsfunctie en B3 warm
	3697	I	Zusatzerzeuger bei Trinkwasser Push Générateur d'appoint pour l'eau potable Push Generatore supplementare per l'acqua potabile Push Additional generator run-on time Extra generator voor drinkwater Push	Aus Arrét Disinserito OFF Uit	0	1		*
	3705	I	Zusatzerzeuger Nachlaufzeit Générateur d'appoint Temps d'arrêt Tempo supplementare di generatore supplementare Additional generator run-on time Extra aanlooptijd generator	5	0	120	min	2
	3711	I	Zusatzerzeugertemperatur-Maximalbegrenzung Limitation maximale de la température du générateur auxiliaire Limite massimo della temperatura del generatore ausiliario Auxiliary generator temperature maximum limit Maximum temperatuur hulpgenerator	80	0	140	°C	*
	3722	I	Zusatzerzeuger Schaltdifferenz Aus Générateur supplémentaire Différentiel de commutation Arrêt Generatore ausiliario Differenza di commutazione Off Auxiliary generator Switching difference Off Hulpgenerator Schakelverschil Uit	15	0	20	°C	5
	3723	I	Zusatzerzeuger Sperrzeit Générateur supplémentaire Temps de blocage Tempo supplementare di blocco del generatore Additional generator blocking time Extra tijd voor generatorblokkering	30	1	120	min	*
Ergänzungen Suppléments Aggiunte Supplements Uitbreidingen								

a				Gez. Dess.	08.02.2022	Sp	elco	Type	AEROTOP M & L	= Anlage: =P	+ Ort:	Blatt/Page 13
b												
c				Gepr. Contr.	08.04.2022	Cab		Bez./Des.1	Parameterliste	Schema/Draw W02.1.0147		Total Bl./Pg 26
d												
Zustand	Aenderung/Modific.	Datum	Name		Datum	Name		Bez./Des.2				

Menü Menue Menu Menu Menu	Parameter Paramètre Parametri Parameter Parameter	Ebene Niveau Livello Level Niveau	Funktion Fonction Funzione Function Functie	Standardwert Valeur standard Valore standard Standard setting Standaard instelling	Min. Min. Min. min. min.	Max. Max. Max. max. max.	Einheit Unité Unità Unit Eenheid	Aenderung Modification Modifica Modification Wijziging
Konfiguration Configuration Configurazione Configuration Configuratie	6212	I	Kontrollnummer Erzeuger 1 Num. contrôle gen. 1 N. di controllo gen. 1 Heat source 1 reference number controle nr warmtebron 1	0	0	199999		0
	6213	I	Kontrollnummer Erzeuger 2 Num. contrôle gen. 2 N. di controllo gen. 2 Heat source 2 reference number controle nr warmtebron 2	0	0	199999		68
	6215	I	Kontrollnummer Speicher Num. conrôle accumulateur N. di controllo accumulatore Storage tank reference number controle nr opslagtank	0	0	199999		100
	6217	I	Kontrollnummer Heizkreise Num. conrôle circ. chauf. N. di controllo circuiti risc. Heating circuit reference number controle nr verw groepen	0	0	199999		303

THISION L PLUS

1. Zugang zum technischen Bereich: Drücken der "ENTSPERRTASTE"; dann Drücken der Tasten ESC und OK gleichzeitig für 5 Sekunden; Code 007 wählen und OK.
1. Entrez dans le menu Technicien: appuyez sur le "BOUTON DE DÉVERROUILLAGE" pendant 5 secondes; puis appuyez simultanément sur les touches ECS et OK pendant 5 secondes; insérer le code d'accès 007 et confirmez par la touche OK.
1. Accesso al menù tecnico: premere il pulsante che raffigura il "LUCCHETTO"; quindi premere contemporaneamente i pulsanti ESC e OK per 5 secondi; inserire il codice 007 e premere OK
1. Access to the technical menu: press the "PADLOCK" button; then press the ESC and OK buttons simultaneously for 5 seconds; Insert the code 007 and press OK.
1. Toegang tot het technisch menu: druk op de knop "HANGSLOT"; druk vervolgens de ESC en OK knoppen gelijktijdig gedurende 5 seconden in; Voer de code 007 in en druk op OK.

2. Menü "GESAMTMENÜ" anwählen.
2. Sélectionnez le menu "MENU" (complet).
2. Seleziona il menu MENU COMPLETO.
2. Choose the menu "COMPLETE MENU".
2. Kies het menu "VOLLEDIG MENU".

3. Funktionsparameter und Anlagenkonfiguration einstellen. Parmeterliste der Reihenfolge durchgehen.
3. Régler dans l'orde les paramètres de fonction et de configuration du système.
3. Impostare i parametri della funzione e la configurazione del sistema. Vai attraverso il menu seguendo l'ordine dato.
3. Adjust the functional parameters and system configuration. Go through the parameter list following the given order.
3. Pas de functionele parameters en de systeemconfiguratie aan. Doorloop de parameterlijst volgens de gegeven volgorde.

Netzwerk Reseau Rete Network Netwerk	0.2.0	F	Netzwerk anwesend Présence réseau Rete Bus attuale Network Presence Netwerk aanwezig	Nicht definiert Non défini Non definito Not Defined Niet gedefinieerd	0	10		Einzelkessel Chaudière unique Caldaia singola Single boiler Enkele ketel
Ergänzungen Suppléments Aggiunte Supplements Uitbreidingen								

a				Gez.	08.02.2022	Sp	elco	Type	AEROTOP M & L	= Anlage: =P	+ Ort:	Blatt/Page 14
b				Dess.								
c				Gepr.	08.04.2022	Cab		Bez./Des.1	Parameterliste	Schema/Draw W02.1.0147		Total Bl./Pg 26
d				Contr.								
Zustand	Aenderung/Modific.	Datum	Name		Datum	Name		Bez./Des.2				

Menü Menue Menu Menu Menu	Parameter Paramètre Parametri Parameter Parameter	Ebene Niveau Livello Level Niveau	Funktion Fonction Funzione Function Functie	Standardwert Valeur standard Valore standard Standard setting Standaard instelling	Min. Min. Min. min. min.	Max. Max. Max. max. max.	Einheit Unité Unità Unit Eenheid	Aenderung Modification Modifica Modification Wijziging
Commercial Kessel Chaudière Haute Puissance Caldaia commerciale Commercial boiler Utiliteitsketel	24.6.4	F	Multi Eingang AD1 (PADIN1) Entrée multi AD1 (PADIN1) Ingresso multiplo analogico 1 (PADIN1) Multi in AD 1 (PADIN1) Programmeerbare AD input 1 (PADIN1)	Kein Aucun Nessuno None Geen	0	8		Anforderung an Eingang 0-10V Entrée demande 0-10V Richiesta da ingresso 0-10V 0-10V input request 0-10V input
	24.6.5	F	Multi Eingang AD2 (PADIN2) Entrée multi AD2 (PADIN2) Ingresso multiplo analogico 2 (PADIN2) Multi in AD 2 (PADIN2) Programmeerbare AD input 2 (PADIN2)	Kein Aucun Nessuno None Geen	0	8		Wärmeerzeugersperre Verrouillage de la chaudière Chiusura della caldaia Heat generator lockout Branderblokkering
	24.7.1	F	Freier Kontakt 1 (VFR1) Contatto pulito 1 (VFR1) Contact libre 1 (VFR1) Free contact 1 (VFR1) Potentiaalvrij contact 1 (VFR1)	Kein Aucun Nessuno None Geen	0	10		Alarmausgang Sortie alarme Uscita allarme Alarm output Alarmuitgang
Gebäudeleittechnik Géstion Technique Batiment Building management system Building management system Gebouwenbeheersysteem	42.0.0	F	Steuerungsmodus Mode de contrôle Modalità di controllo Control mode Besturing	Deaktiviert Désactivée Esclusa Disabled Uitgeschakeld	0	6		Spannungstemp Demande de temp.volt. Controllo analog.temp. Voltage temp Voltagetemperatuur

E = Endbenutzer, utilisateur finale, utilizattore finale, end user, eindgebruiker

I = Inbetriebssetzung, mise en service, messa in funzione, commissioning, inbedrijfstelling

F = Fachmann, Spécialist, Specialista, Specialist, Installateur

O = OEM

ZN = Zeilennummer, numéro de ligne, numero di riga, line number, lijn nummer

Die Einstellungen, welche individuell angepasst werden müssen sind mit * gekennzeichnet.
Les réglages qui doivent être adaptées individuellement sont marqués d'une croix (*).
I parametri che devono essere adattati individualmente sono indicati con *.
The settings that need to be individually adjusted are identified by an asterisk.
De instellingen die individueel aangepast moeten worden zijn aangeduid met een *

Ergänzungen Suppléments Aggiunte Supplements Uitbreidingen								

Einstellungen HMI Heizen / Réglages HMI Chauffage / Impostazioni HMI Riscaldamento / Settings HMI Heating / Instellingen HMI Verwarming

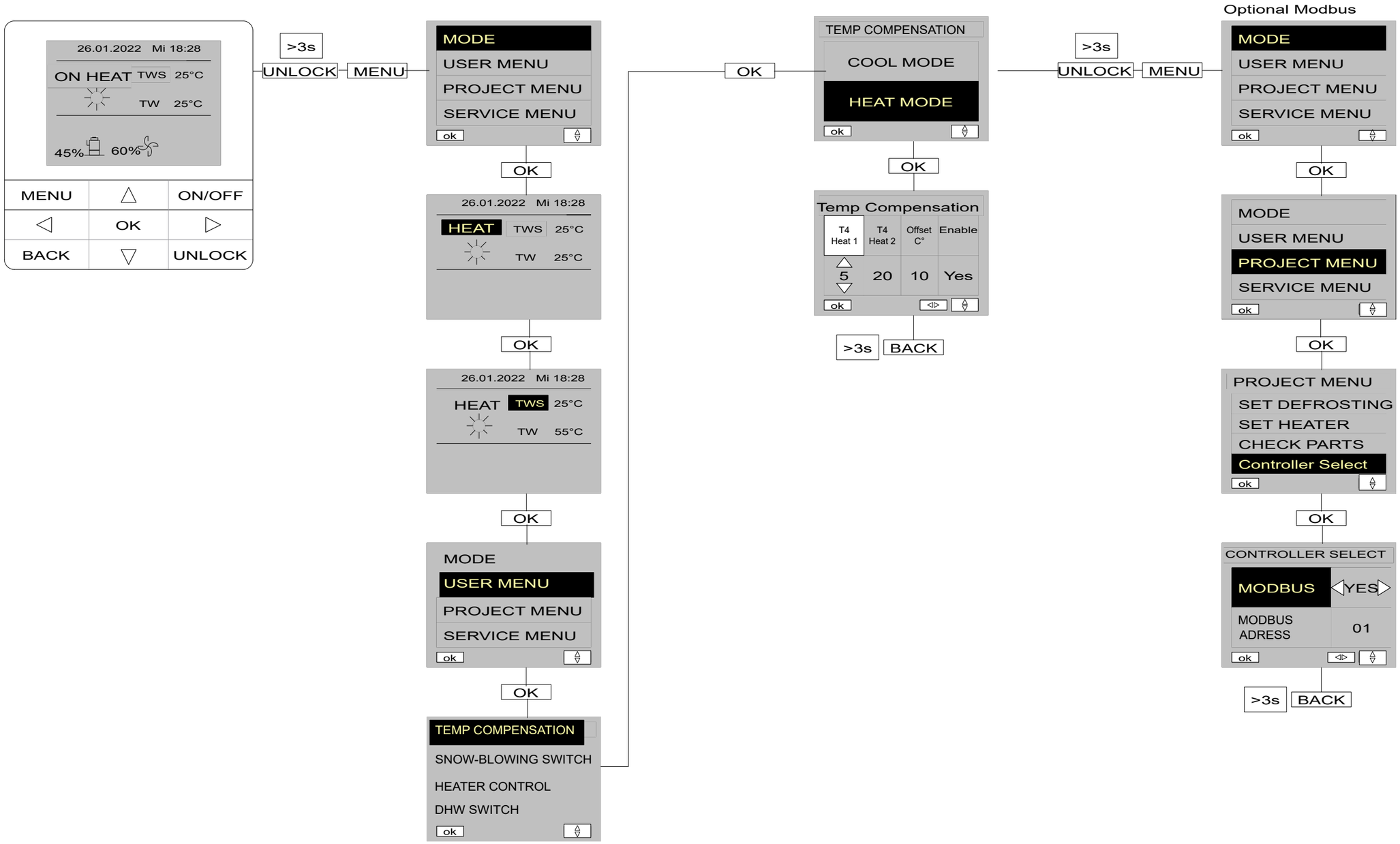

a				Gez.		
b				Dess.		
c				Gepr.		
d				Contr.		
Zustand	Aenderung/Modific.	Datum	Name		Datum	Name

elco

Type

Bez./Des.1 HMI

Bez./Des.2

= Anlage:

+ Ort:

Schema/Draw

Blatt/Page 1

Total Bl./Pg 3

Einstellungen HMI Kühlen / Réglages HMI Refroidir / Impostazioni HMI Raffreddamento / Settings HMI Cooling / Instellingen HMI Koeling

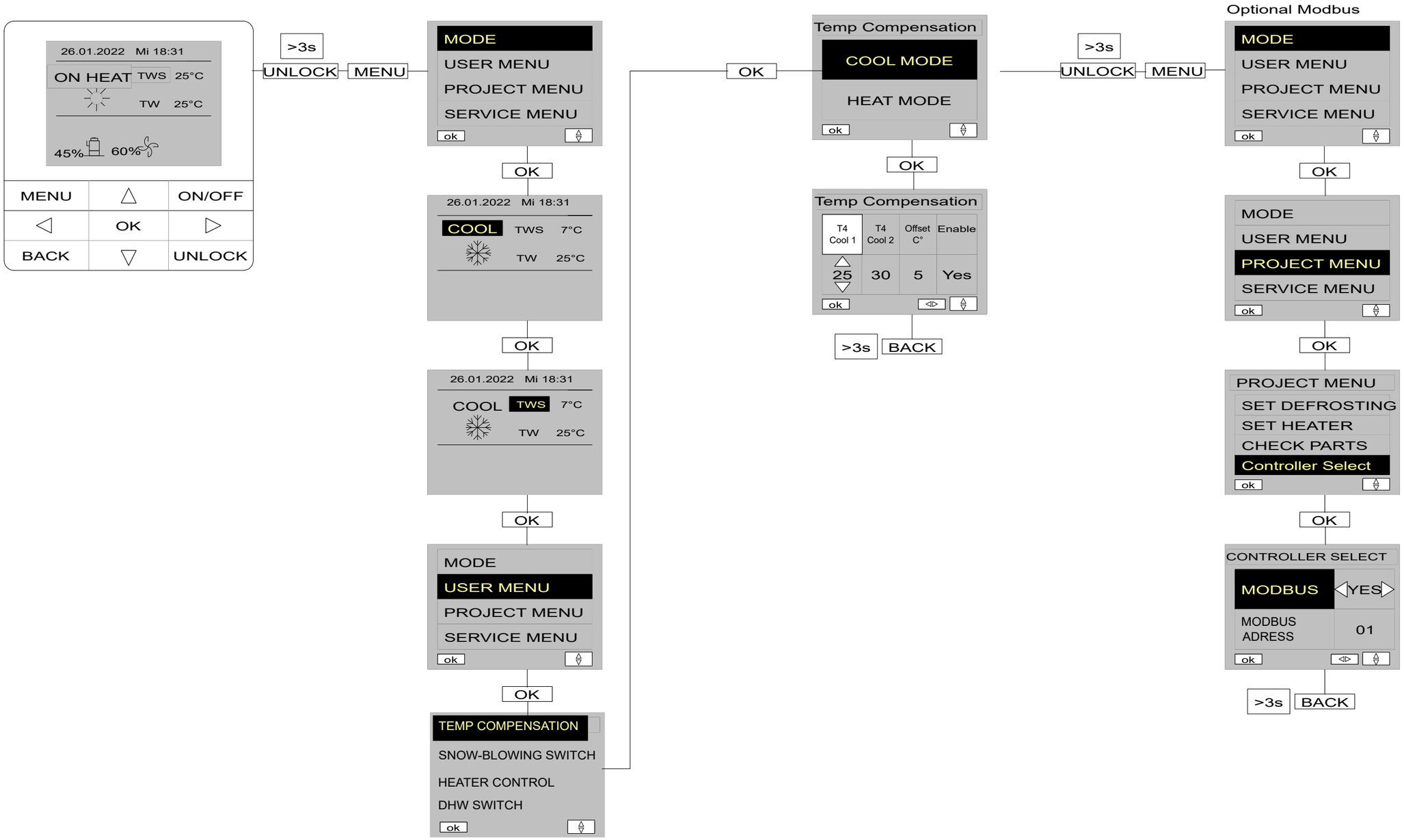

a				Gez.		
b				Dess.		
c				Gepr.		
d				Contr.		
Zustand	Aenderung/Modific.	Datum	Name		Datum	Name

elco

Type

Bez./Des.1 HMI

Bez./Des.2

= Anlage:

+ Ort:

Schema/Draw

Blatt/Page 2

Total Bl./Pg 3

Einstellungen HMI TWW / Réglages HMI ECS / Impostazioni HMI ACS / Settings HMI DHW / Instellingen HMI DHW

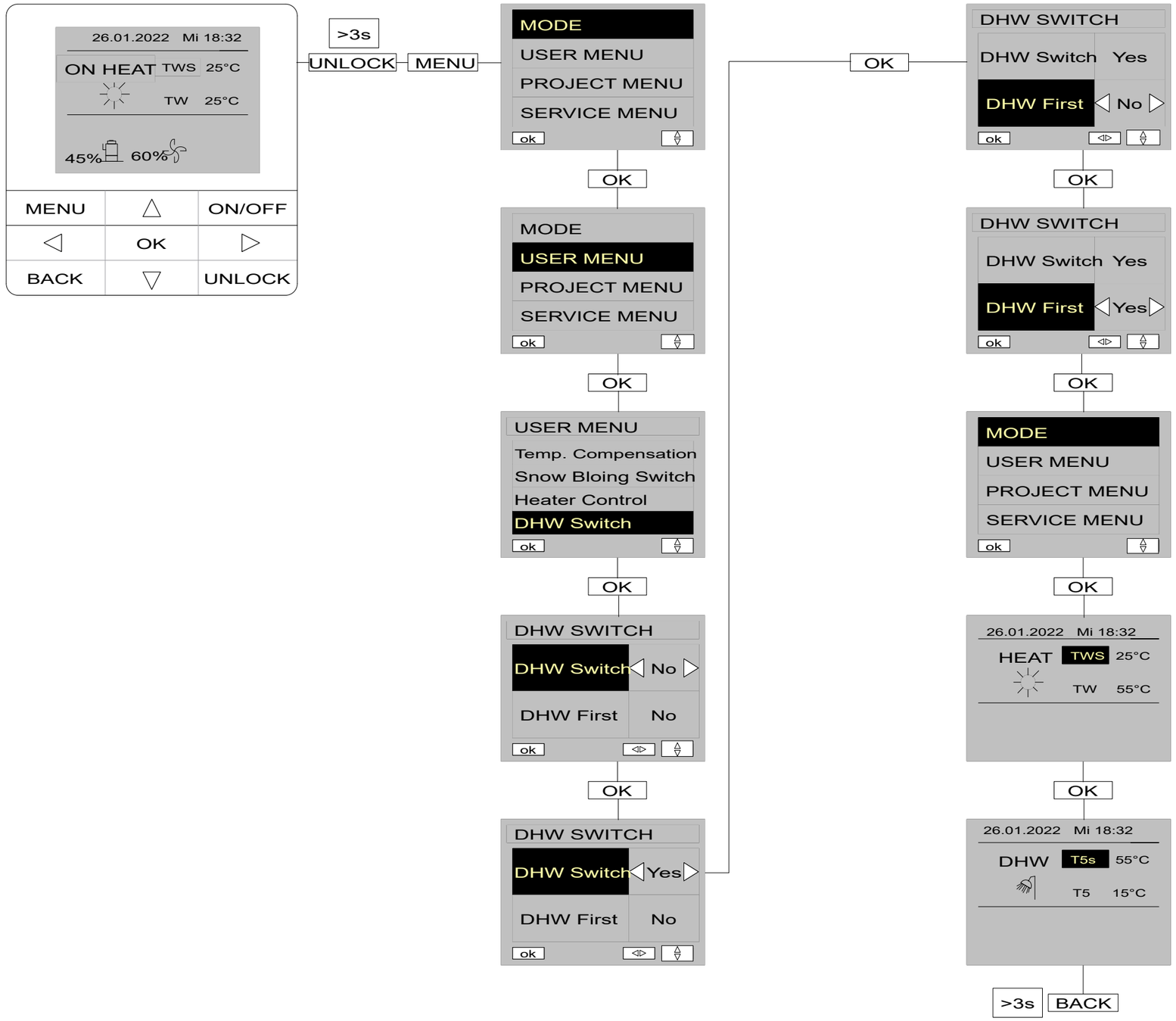

a				Gez.		
b				Dess.		
c				Gepr.		
d				Contr.		
Zustand	Aenderung/Modific.	Datum	Name		Datum	Name

elco

Type

Bez./Des.1 HMI

Bez./Des.2

= Anlage:

+ Ort:

Schema/Draw

Blatt/Page 3

Total Bl./Pg 3

Sockelplan / Plan du socle / Piano del plinto / Plinth plan / Sokkelplan

24 / 27 / 32 kW

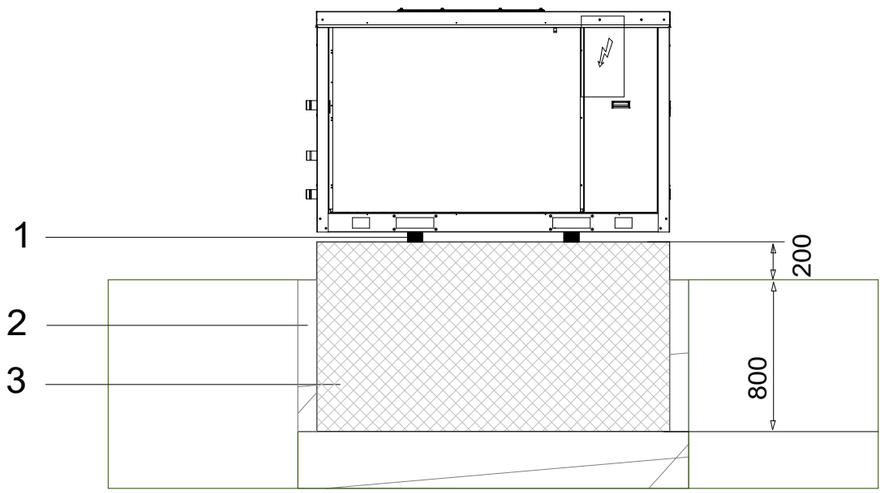

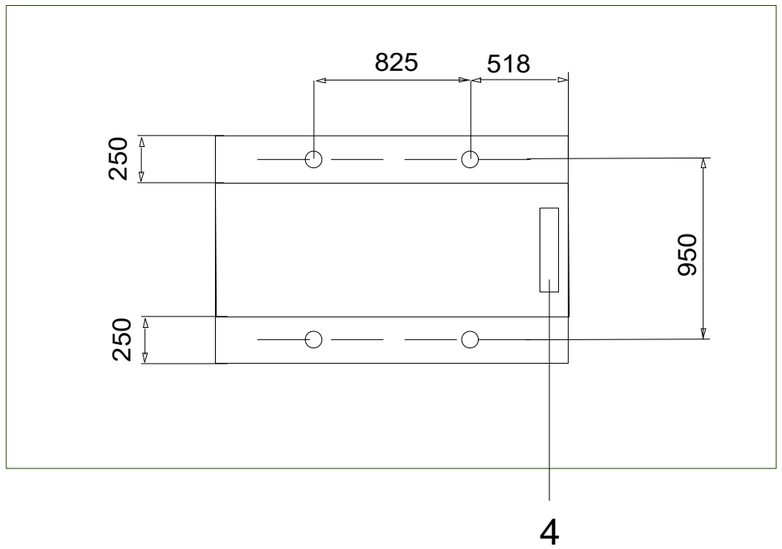

48 kW

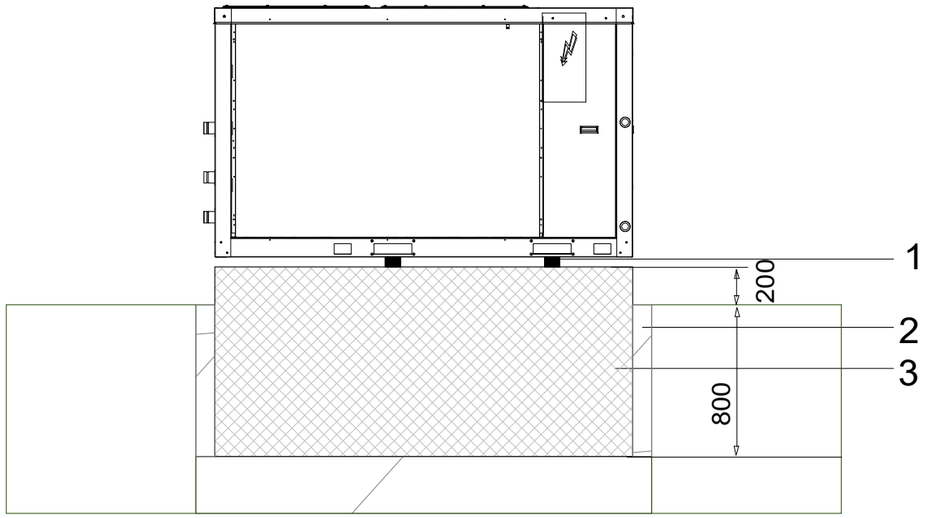

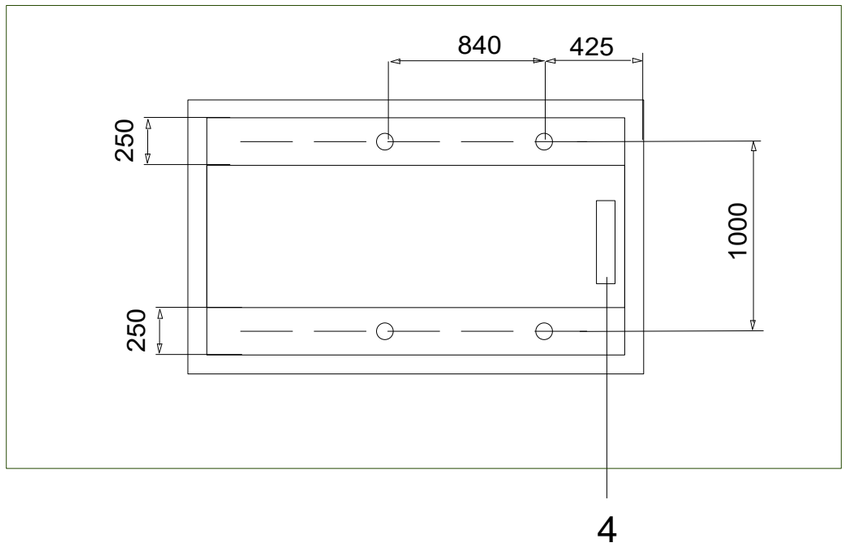

1 Vibration damper
2 Gravel bed
3 Concrete pedestal
4 Electrical panel side

Maße in mm
Dimensions en mm
Dimensioni in mm
Dimensions in mm
Afmetingen in mm

a				Gez.			
b				Dess.			
c				Gepr.			
d				Contr.			
ᚨ/1	Aenderung/Modific.	ֈ/1	཮/1		ֈ/1	&#3950/1	

elco

Type		= Anlage: =A	+ Ort:
Bez./Des.1	Komponenten/Composants	Schema/Draw	Socket Plan
Bez./Des.2	Componenti/Components/Onderdelen		

Blatt/Page 3
Total Bl./Pg 2

Sockelplan / Plan du socle / Piano del plinto / Plinth plan / Sokkelplan

54 / 61 kW

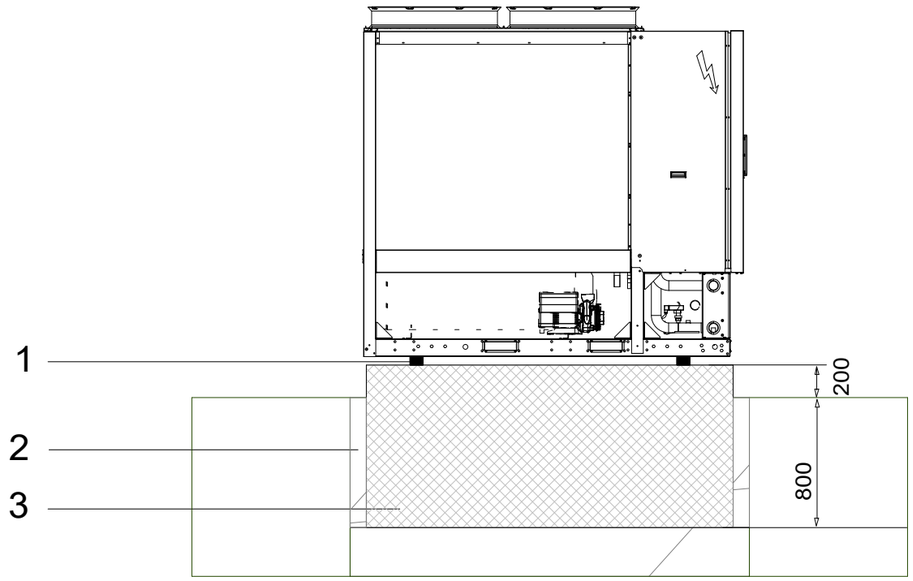

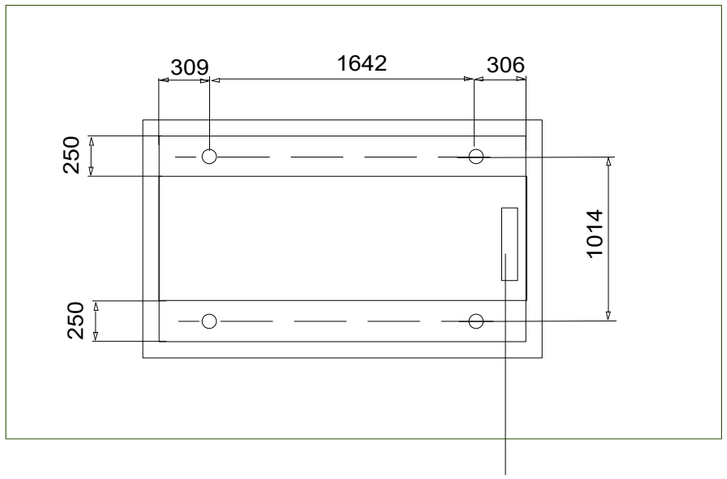

65 / 79 / 88 kW

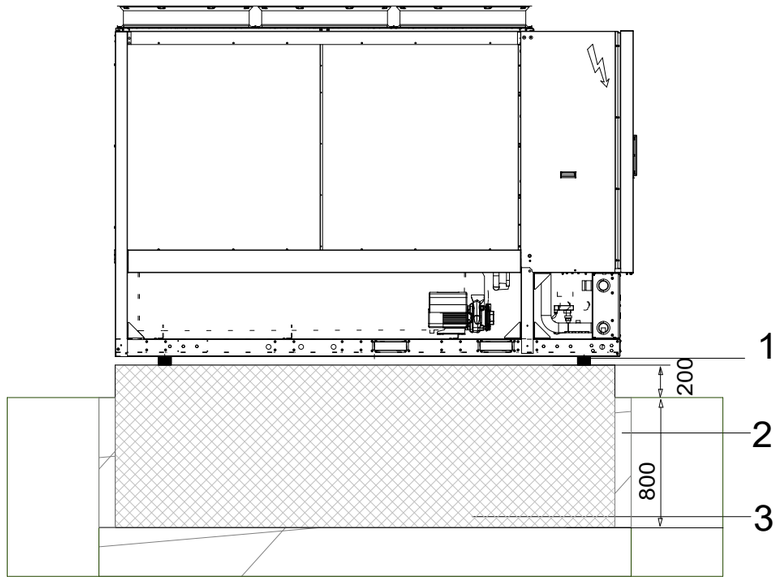

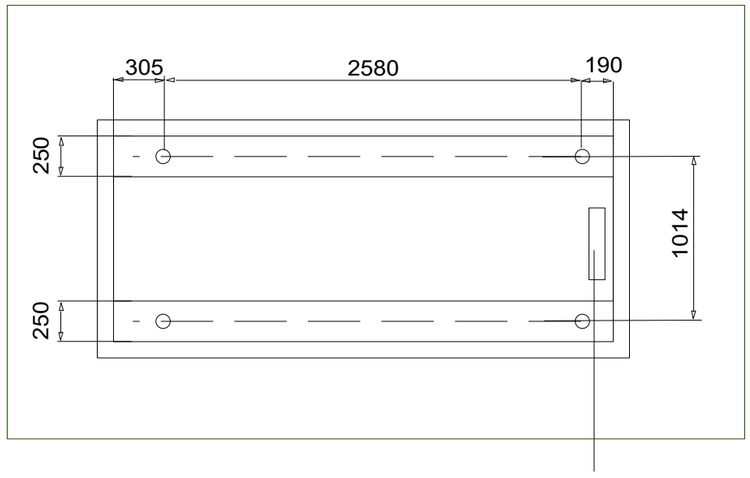

1 Vibration damper
2 Gravel bed
3 Concrete pedestal
4 Electrical panel side

Maße in mm
Dimensions en mm
Dimensioni in mm
Dimensions in mm
Afmetingen in mm

a				Gez.		
b				Dess.		
c				Gepr.		
d				Contr.		
ᚨ/1	Aenderung/Modific.	ֈ/1	཮/1		ֈ/1	཮/1

elco

Type		= Anlage: =A	+ Ort:
Bez./Des.1	Komponenten/Composants	Schema/Draw	Socket Plan
Bez./Des.2	Componenti/Components/Onderdelen		

Blatt/Page 4
Total Bl./Pg 2